CLIMATISATION DE CAVE À VIN

Panasonic

heating & cooling solutions

FRIAX INDUSTRIE

Drieslaan 10 • 8560 Moorsele • Tel. +32 (0)56 41 95 93
info@frigro.be • www.frigro.be

Panasonic
heating & cooling solutions

BASSE TEMPÉRATURE ATELIER/ CAVE À VINS

PANASONIC PACI NX PK3

PACi NX modèles muraux PK3

- Design compact et moderne.
- Ventilateurs DC pour une haute efficacité.
- Nanoe X Mark 2 purificateur d'air intégré.
- Inclusif télécommande filaire avec Bluetooth et wifi.
- Fonctionnement silencieux.
- Réfrigérant R32.

PACi NX Elite modèles muraux - basse température pour ateliers / cave à vins, jusqu'au 8°C WB

N° Art.	Code	Unité intérieure	Unité extérieure	Nombre unités intérieure	Tension	Capacité à 15°C WB	Capacité à 12°C WB	Capacité à 8°C WB	Prijs
				#	V	kW	kW	kW	EUR
00104211	LoTemp-PK3-36	S-6010PK3E	U-36PZH3E5	1	1x230	3,50	3,19	2,10	3 945
00104212	LoTemp-PK3-50	S-6010PK3E	U-50PZH3E5	1	1x230	4,90	4,46	2,94	4 250
00104213	LoTemp-PK3-60	S-6010PK3E	U-60PZH3E5	1	1x230	5,80	5,28	3,27	4 385
00104214	LoTemp-PK3-71	S-6010PK3E	U-71PZH3E5	1	1x230	6,90	6,28	4,14	7 036
00104215	LoTemp-PK3-71-tri	S-6010PK3E	U-71PZH3E8	1	3x400	6,90	6,28	4,14	7 268
00104216	LoTemp-PK3-100	S-6010PK3E	U-100PZH4E5	2	1x230	8,80	8,01	5,28	7 635
00104217	LoTemp-PK3-100-tri	S-6010PK3E	U-100PZH4E8	2	3x400	8,80	8,01	5,28	7 716
00104218	LoTemp-PK3-125	S-6010PK3E	U-125PZH4E5	2	1x230	11,60	10,56	6,69	8 048
00104219	LoTemp-PK3-125-tri	S-6010PK3E	U-125PZH4E8	2	3x400	11,60	10,56	6,69	8 265
00104220	LoTemp-PK3-140	S-6010PK3E	U-140PZH4E5	2	1x230	13,00	11,83	7,80	9 505
00104221	LoTemp-PK3-140-tri	S-6010PK3E	U-140PZH4E8	2	3x400	13,00	11,83	7,80	9 796

Panasonic
heating & cooling solutions

BASSE TEMPÉRATURE ATELIER/ CAVE À VINS

PANASONIC PACI NX PU3

PACi NX cassette 90x90 PU3

- Ventilateur performante et silencieux.
- Nanoe X Mark 2 purificateur d'air intégré.
- Inclusif télécommande filaire avec Bluetooth et wifi.
- Réfrigérant R32.
- Econavi disponible en option.

PACi NX Elite cassette 90x90 - basse température pour ateliers / cave à vins, jusqu'au 8°C WB

N° Art.	Code	Unité intérieure	Unité extérieure	Nombre unités intérieure	Tension	Capacité à 15°C WB	Capacité à 12°C WB	Capacité à 8°C WB	Prijs
				#	V	kW	kW	kW	EUR
00104222	LoTemp-PU-36	S-6071PU3E	U-36PZH3E5	1	1x230	3,50	3,19	2,10	4 264
00104223	LoTemp-PU-50	S-6071PU3E	U-50PZH3E5	1	1x230	4,90	4,46	2,94	4 569
00104224	LoTemp-PU-60	S-1014PU3E	U-60PZH3E5	1	1x230	5,80	5,28	3,48	5 446
00104225	LoTemp-PU-71	S-1014PU3E	U-71PZH3E5	1	1x230	6,90	6,28	4,14	5 955
00104226	LoTemp-PU-71-tri	S-1014PU3E	U-71PZH3E8	1	3x400	6,90	6,28	4,14	6 187
00104227	LoTemp-PU-100	S-1014PU3E	U-100PZH4E5	1	1x230	8,80	8,01	5,28	6 554
00104228	LoTemp-PU-100-tri	S-1014PU3E	U-100PZH4E8	1	3x400	8,80	8,01	5,28	6 635
00104229	LoTemp-PU-125	S-1014PU3E	U-125PZH4E5	1	1x230	11,60	10,56	6,69	6 967
00104230	LoTemp-PU-125-tri	S-1014PU3E	U-125PZH4E8	1	3x400	11,60	10,56	6,69	7 184
00104231	LoTemp-PU-140	S-1014PU3E	U-140PZH4E5	2	1x230	13,00	11,83	7,80	10 961
00104232	LoTemp-PU-140-tri	S-1014PU3E	U-140PZH4E8	2	3x400	13,00	11,83	7,80	11 252
00104233	LoTemp-PU-200-tri	S-1014PU3E	U-200PZH4E8	2	3x400	18,50	16,84	11,10	11 700
00104234	LoTemp-PU-250-tri	S-1014PU3E	U-250PZH4E8	2	3x400	23,20	21,11	13,92	12 724

FRIGRO HOT IN COOLING
Drieslaan 10 • 8560 Moorsele • Tel. +32 (0)56 41 95 93
info@frigro.be • www.frigro.be

V-18/2/2025

BASSE TEMPÉRATURE ATELIER/ CAVE À VINS

PANASONIC PACI NX PT3

Panasonic heating & cooling solutions

PACi NX modèles plafonnier PT3

- Large répartition de l'air et projet d'air jusqu'à 9,5 mètres.
- Design compact, uniquement 235 mm hauteur.
- Nanoe X Mark 2 purificateur d'air intégré.
- Inclusif télécommande filaire avec Bluetooth et wifi.
- Fonctionnement silencieux.
- Réfrigérant R32.

PACi NX Elite modèles plafonnier - basse température pour ateliers / cave à vins, jusqu'au 8°C WB

N° Art.	Code	Unité intérieure	Unité extérieure	Nombre unités intérieure	Tension	Capacité à 15°C WB	Capacité à 12°C WB	Capacité à 8°C WB	Prijs
				#	V	kW	kW	kW	EUR
00104248	LoTemp-PT-36	S-6071PT3E	U-36PZH3E5	1	1x230	3,50	3,19	2,10	4 088
00104249	LoTemp-PT-50	S-6071PT3E	U-50PZH3E5	1	1x230	4,90	4,46	2,94	4 393
00104250	LoTemp-PT-60	S-1014PT3E	U-60PZH3E5	1	1x230	5,80	5,28	3,48	4 528
00104251	LoTemp-PT-71	S-1014PT3E	U-71PZH3E5	1	1x230	6,90	6,01	3,96	6 031
00104252	LoTemp-PT-71-tri	S-1014PT3E	U-71PZH3E8	1	3x400	6,90	6,01	3,96	6 263
00104253	LoTemp-PT-100	S-1014PT3E	U-100PZH4E5	1	1x230	8,80	8,01	5,28	6 630
00104254	LoTemp-PT-100-tri	S-1014PT3E	U-100PZH4E8	1	3x400	8,80	8,01	5,28	6 711
00104255	LoTemp-PT-125	S-1014PT3E	U-125PZH4E5	1	1x230	11,60	10,19	6,72	7 043
00104256	LoTemp-PT-125-tri	S-1014PT3E	U-125PZH4E8	1	3x400	11,60	10,19	6,72	7 260
00104257	LoTemp-PT-140	S-1014PT3E	U-140PZH4E5	2	1x230	13,00	11,83	7,80	11 113
00104258	LoTemp-PT-140-tri	S-1014PT3E	U-140PZH4E8	2	3x400	13,00	11,83	7,80	11 404
00104259	LoTemp-PT-200-tri	S-1014PT3E	U-200PZH4E8	2	3x400	18,50	16,84	11,10	11 852
00104260	LoTemp-PT-250-tri	S-1014PT3E	U-250PZH4E8	2	3x400	23,20	21,11	13,92	12 816

BASSE TEMPÉRATURE ATELIER/ CAVE À VINS

PANASONIC PACI NX PF3

Panasonic heating & cooling solutions

PACi NX gainables PT3

- Installation horizontale ou verticale.
- Inclusif pompe de relevage de condensats.
- Nanoe X Mark 2 purificateur d'air intégré.
- Inclusif télécommande filaire avec Bluetooth et wifi.
- Réfrigérant R32.

PACi NX Elite gainable - basse température pour ateliers / cave à vins, jusqu'au 8°C WB

N° Art.	Code	Unité intérieure	Unité extérieure	Nombre unités intérieure	Tension	Capacité à 15°C WB	Capacité à 12°C WB	Capacité à 8°C WB	Prijs
				#	V	kW	kW	kW	EUR
00104235	LoTemp-PF-36	S-6071PF3E	U-36PZH3E5	1	1x230	3,50	3,19	2,10	4 104
00104236	LoTemp-PF-50	S-6071PF3E	U-50PZH3E5	1	1x230	4,90	4,46	2,94	4 409
00104237	LoTemp-PF-60	S-1014PF3E	U-60PZH3E5	1	1x230	5,80	5,28	3,48	4 877
00104238	LoTemp-PF-71	S-1014PF3E	U-71PZH3E5	1	1x230	6,60	6,01	3,96	5 719
00104239	LoTemp-PF-71-tri	S-1014PF3E	U-71PZH3E8	1	3x400	6,60	6,01	3,96	5 951
00104240	LoTemp-PF-100	S-1014PF3E	U-100PZH4E5	1	1x230	8,80	8,01	5,28	6 318
00104241	LoTemp-PF-100-tri	S-1014PF3E	U-100PZH4E8	1	3x400	8,80	8,01	5,28	6 399
00104242	LoTemp-PF-125	S-1014PF3E	U-125PZH4E5	1	1x230	11,20	10,19	6,72	6 731
00104243	LoTemp-PF-125-tri	S-1014PF3E	U-125PZH4E8	1	3x400	11,20	10,19	6,72	6 948
00104244	LoTemp-PF-140	S-1014PF3E	U-140PZH4E5	2	1x230	13,00	11,83	7,80	10 489
00104245	LoTemp-PF-140-tri	S-1014PF3E	U-140PZH4E8	2	3x400	13,00	11,83	7,80	10 780
00104246	LoTemp-PF-200-tri	S-1014PF3E	U-200PZH4E8	2	3x400	18,50	16,84	11,10	11 228
00104247	LoTemp-PF-250-tri	S-1014PF3E	U-250PZH4E8	2	3x400	23,20	21,11	13,92	12 192

Drieslaan 10 • 8560 Moorsele • Tel. +32 (0)56 41 95 93
info@frigro.be • www.frigro.be

Pg. J-3

Pg. K-18

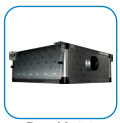
Pg. K-20

Pg. J-15

Pg. J-18

FRIAX INDUSTRIE

REFROIDISSEMENT DE CAVE À VIN

RÉSUMÉ DE LA GAMME

V-18/2/2025

Monoblock

MPCJ - Traversant
Groupe avec ceinture chauffante, régulation de pression de condensation et régulation sans fil.

• ***Vintage :*** *froid + chauffage + humidificateur HGR%.*

MPCG - Gainable
Groupe avec ceinture chauffante, régulation de pression de condensation et régulation sans fil.

• ***Vintage :*** *froid + chauffage + humidificateur HGR%.*

MPCA - Pour intégration dans des armoires
Groupe avec ceinture chauffante, régulation de pression de condensation et régulation sans fil.

• ***Céos :*** *froid seul + humidificateur HGR%.*

Split

SPC-EVX2 - Évaporateur mural
Groupe carrossé complet avec ceinture chauffante, pressostats HP/BP et régulation de pression de condensation.

• ***Vintage :*** *froid + chauffage+ humidificateur HGR% + régulation sans fil RSF.*

SPC-EVPL - Évaporateur plafonnier
Groupe carrossé complet avec ceinture chauffante, pressostats HP/BP et régulation de pression de condensation.

• ***Vintage :*** *froid + chauffage+ humidificateur HGR% + régulation sans fil RSF.*

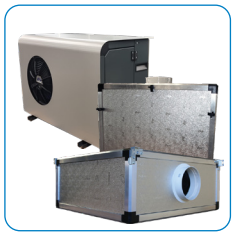

SPC-EVG/EVI - Évaporateur gainable horizontal ou vertical
Groupe carrossé complet avec ceinture chauffante, pressostats HP/BP, régulation de pression de condensation et régulation sans fil RSF.

• ***Vintage :*** *froid + chauffage+ humidificateur HGR%.*

SPC-EVA - Évaporateur d'armoire
Groupe carrossé complet avec ceinture chauffante, pressostats HP/BP, régulation de pression de condensation et régulation sans fil RSF.

• ***Céos :*** *froid seul + humidificateur HGR%.*

FRIGRO HOT IN COOLING
Drieslaan 10 • 8560 Moorsele • Tel. +32 (0)56 41 95 93
info@frigro.be • www.frigro.be

REFROIDISSEMENT DE CAVE À VIN

RÉSUMÉ DE LA GAMME

FRIAX INDUSTRIE

V-18/2/2025

Pg. K-18

Pg. K-20

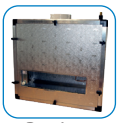
Pg. J-15

Pg. J-18

Chill'loop

Chill' loop Chill' loop c'est le nouveau concept de climatiseur de cave à vin split basé sur une technologie de boucle d'eau glacée au design discret et personnalisable

Le Chill' loop H2OX mural offre la flexibilité d'un split system sans les contraintes d'une installation frigorifique.
Basé sur une technologie de boucle d'eau glacée, il transformera n'importe quelle pièce isolée en une cave à vin idéale. Sa mise en service ne nécessite que le raccordement de quelques connecteurs rapides. Le frigorifère H2OX se fixe sur le mur pour traiter l'air de la cave.

H2OX - Chill'Loop - Mural

• ***Vintage :*** *froid + chauffage + humidificateur HGR%.*

Chill' loop H2OA c'est la simplicité d'installation pour les armoires sur mesures. Basé sur une technologie de boucle d'eau glacée, sa mise en service ne nécessite que le raccordement de quelques connecteurs rapides. Sa nouvelle carrosserie en PMMA noir brillant permet de le laisser visible sans nuire à l'esthétique du lieu où il est posé. Installé sur une cloison, il convient également très bien aux caves de petit volumes.

H2OA - Chill'Loop - Armoire

• ***Céos :*** *froid + humidificateur HGR%.*

Drieslaan 10 • 8560 Moorsele • Tel. +32 (0)56 41 95 93
info@frigro.be • www.frigro.be

FRIGRO HOT IN COOLING

Pg. K-18

FRIAX INDUSTRIE

MONOBLOC - TRAVERSANT

MPCJ - PRÊT-À-BRANCHER

- R290.
- Régulation de la pression de condensation.
- RSF télécommande sans fil
- Finition Vintage.
- Façades personnalisables.
- Ventilateurs basse consommation EC à vitesse variable.
- Humidificateur intégrée.
- Fonction chauffage intégrée
- Température cave: 12°C - Température de l'environnement: 32°C.

MPCJ - 230V - Froid + chauffage + humidificateur

N° Art.	Code	T_{cave} = 12°C T_{amb} = 32°C	T_{cave} = 12°C T_{amb} = 32°C	Intensité absorbée max.	Débit d'air dans la cave	Pression sonore (5m)	Prix
		kW - refroidir	kW - chauffer	A	m³/h	dB	EUR
00101724	MPCJ30 VT	0,78	0,80	4	452	38	4 407
00101725	MPCJ48 VT	1,10	0,80	4,7	442	40	4 875

Options

N° Art.	Code	Description	Prix
			EUR
00101708	KLPWSECU-XJ	Kit limiteur de pression de humidificateur avec clapet de sécurité pour H2OX, MPCJ et EVX2	293,91
00100227	KLPR20	Kit rallonge pour limiteur de pression (20 m)	57,77
00101741	KPR-XJ	Kit pompe de relevage pour H2OX, MPCJ et EVX2	427,97

Personnalisation

N° Art.	Code	Description	Prix
			EUR
00101726	KLED-XJ	Kit rétro-éclairage LED pour H2OX, MPCJ et EVX2	221,34
00101727	KFXJ-OR	Façade personnalisée couleur or miroir	89,44
00101728	KFXJ-CEDRE	Façade personnalisée couleur bois cedre	122,26
00101729	KFXJ-ROUGE	Façade personnalisée couleur rouge lipstick	122,26
00101730	KFXJ-BLEU	Façade personnalisée couleur bleu intense	122,26
00101731	KFXJ-BRG	Façade personnalisée couleur vigne Bourgogne	122,26
00101732	KFXJ-SG	Façade personnalisée couleur smooth green	122,26
00101733	KFXJ-OP	Façade personnalisée couleur orange pop	122,26
00101734	KFXJ-CUIVRE	Façade personnalisée couleur cuivre brossé	132,82
00101735	KFXJ-ARGENT	Façade personnalisée couleur argent brossé	132,82
00101736	KFXJ-GLITTER	Façade personnalisée couleur noir pailleté	132,82
00101737	KFXJ-OV	Façade personnalisée couleur or vintage	122,26
00101738	KFXJ-GP	Façade personnalisée couleur gris polaire	122,26
00101739	KCXJ-NOIR	Carrosserie pour H2OX, MPCJ et EVX2 - noir nuit mat	258,30

WineSupervisor

N° Art.	Code	Description	Prix
			EUR
00089808	KWSP-I	Kit WineSupervisor I - Gérez votre cave via la domotique (version modbus)	504,97
00100245	KWSP-III	Kit WineSupervisor III - Gérez votre cave via l'application mobile	593,31

00101728

00101730

00101733

00101738

FRIGRO HOT IN COOLING
Drieslaan 10 • 8560 Moorsele • Tel. +32 (0)56 41 95 93
info@frigro.be • www.frigro.be

V-18/2/2025

Sélection rapide - Température de référence: 12°C armoire / 32°C environnement

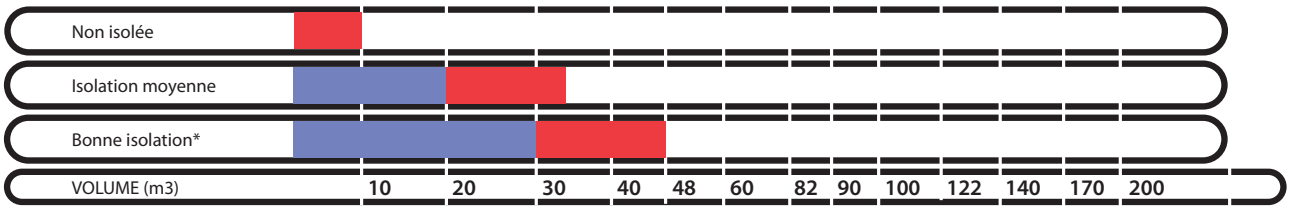

*Isolation murs et plafond entre 60 et 80 mm de PU.

MPC 30 MPC 48

Pg. <?>

Pg. K-18

Pg. <?>

Dimensions finition

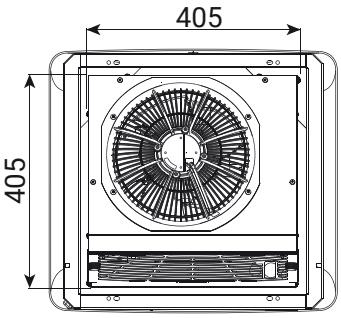

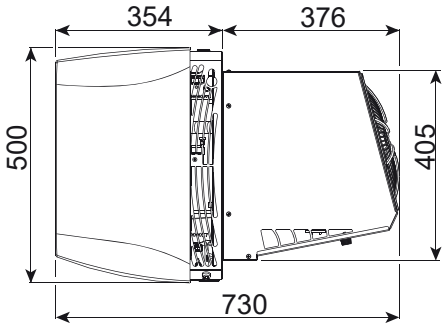

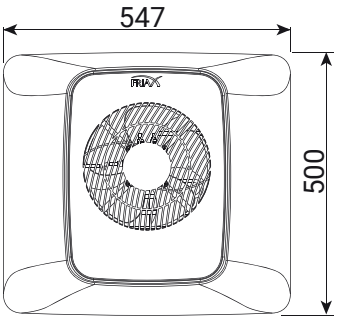

Chassis de pose murale

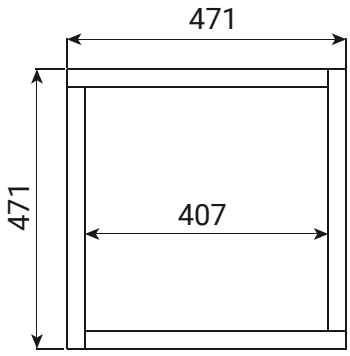

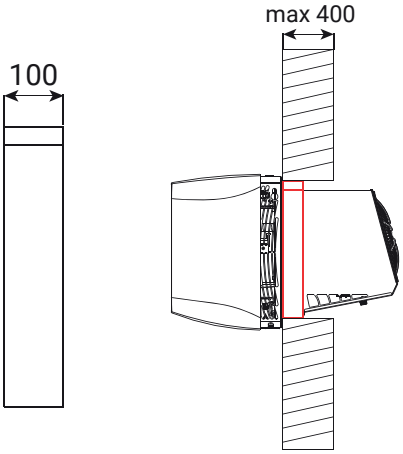

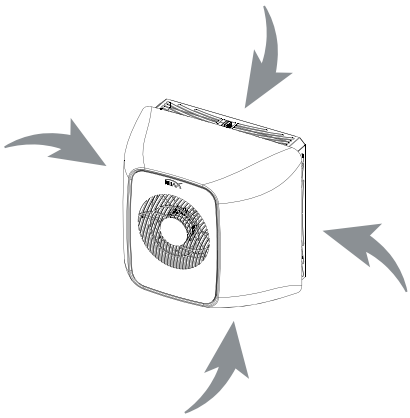

Drieslaan 10 • 8560 Moorsele • Tel. +32 (0)56 41 95 93
info@frigro.be • www.frigro.be

Pg. J-3

FRIAX INDUSTRIE

MONOBLOC - GAINABLE

MPCG - PRÊT-À-BRANCHER

- Pré-chargé avec réfrigérant R290.
- Inclusif adaptateur façade pour canalisation.
- Résistance de carter au compresseur.
- Régulation automatique de pression de condensation.
- Régulation sans fil.
- Support de fixation en travers un mur.
- Carrosserie isolée thermiquement.
- Ventilateurs EC.
- Stabilisation de l'hygrométrie.
- Température cave: 12°C - Température de l'environnement: 32°C.

MPCG - 230V - Froid + chauffage + humidificateur

N° Art.	Code	T_{cave} = 12°C T_{amb} = 32°C	T_{cave} = 12°C T_{amb} = 32°C	Intensité absorbée max.	Débit d'air dans la cave	Pression sonore (5m)	Prix
		kW - refroidir	kW - chauffer	A	m^3/h	dB	EUR
00099765	MPCG30 VT	0,78	0,80	4,4	405	37	4 421
00099766	MPCG48 VT	1,10	0,80	4,4	510	45	5 186

Options

N° Art.	Code	Description	Prix
			EUR
00094236	KLPWSECU	Kit limiteur de pression de humidificateur avec clapet de sécurité H20A, MPCG, MPCA, EVPL, EVG, EVI et EVA2	264,40
00100227	KLPR20	Kit rallonge pour limiteur de pression (20 m)	57,77
00101740	KPR	Kit pompe de relevage pour MPCA, MPCG, EVPL, EVG et EVI	427,97

Montage de l'unité

N° Art.	Code	Description	Prix
			EUR
00071708	KS2M	Kit support mural MPCG, GCH et groupe Chill'Loop	83,65

Gainables

N° Art.	Code	Description	Prix
			EUR
00071703	KBPL300	Boitier plénum pour grilles 300 x 150 mm	104,56
00071704	KGDD300	Grille double déflexion blanche	81,16
00071702	KFG30-48	Adaptateur façade pour canalisation de l'unité de condensation	342,36
00073961	KGR160-KR	Kit gaine semi-rigide Ø 160 mm : 2 x 1m + 2 x coude 90° + 3 raccords de gaine	328,38
00073962	KGR160-C45	Coude gaine rigide 45° (Ø 160 mm)	40,58
00073963	KGR160-C90	Coude gaine rigide 90° (Ø 160 mm)	51,66
00073964	KGR160	Gaine droite rigide 1 mètre (Ø 160 mm)	95,97
00073965	KGR160-RC	Raccord pour gaine rigide (Ø 160 mm)	25,88
00073966	KGR160-FX	Collier de fixation pour gaine rigide (Ø 160 mm)	19,67
00091992	KGR180-KR	Kit gaine semi-rigide Ø 180 mm : 2 x 1m + 2 x coude 90° + 3 raccords de gaine + 1 adaptateur Ø 180-200	448,89
00100225	KGR180-C45	Coude gaine rigide 45° (Ø 180 mm)	49,18
00100116	KGR180-C90	Raccord pour gaine rigide (Ø 180 mm)	66,46
00100117	KGR180	Gaine droite rigide 1 mètre (Ø 180 mm)	113,15
00098184	KGR180-RC	Raccord pour gaine rigide (Ø 180 mm)	28,26
00100226	KGR180-FX	Collier de fixation pour gaine rigide (Ø 180 mm)	24,64
00098183	KGR180-R200	Adaptateur Ø 180-200	51,66

WineSupervisor

N° Art.	Code	Description	Prix
			EUR
00089808	KWSP-I	Kit WineSupervisor I - Gérez votre cave via la domotique (version modbus)	504,97
00100245	KWSP-III	Kit WineSupervisor III - Gérez votre cave via l'application mobile	593,31

FRIGRO HOT IN COOLING
Drieslaan 10 • 8560 Moorsele • Tel. +32 (0)56 41 95 93
info@frigro.be • www.frigro.be

V-18/2/2025

Sélection rapide - Température de référence: 12°C cave / 32°C environnement

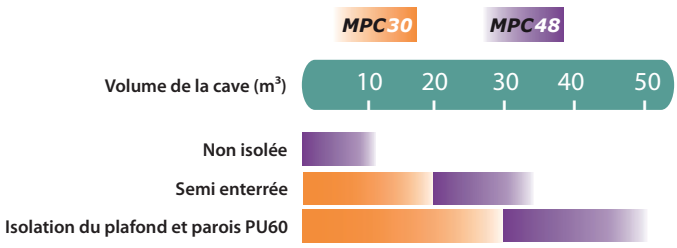

Contrôleur sans fil

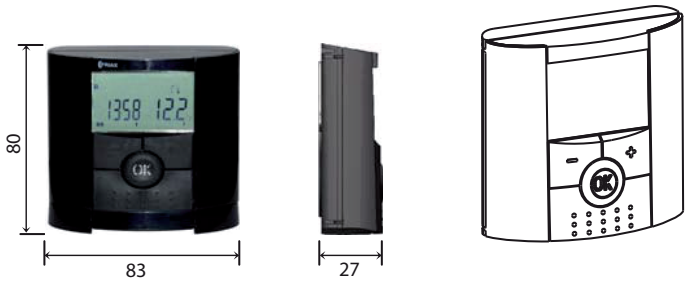

Dimensions MPCG 30 et 48 - Montage IN

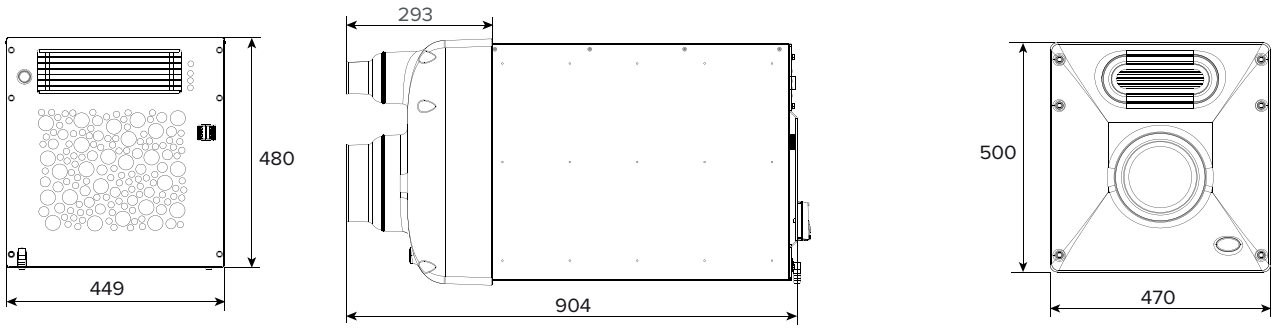

Dimensions MPCG 30 et 48 - Montage OUT

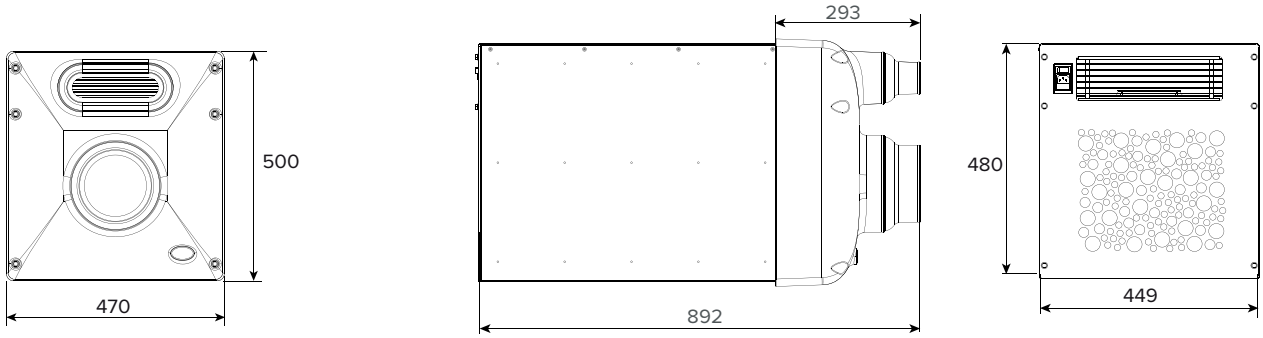

Dimensions MPCG 30 et 48 - Montage IN / OUT

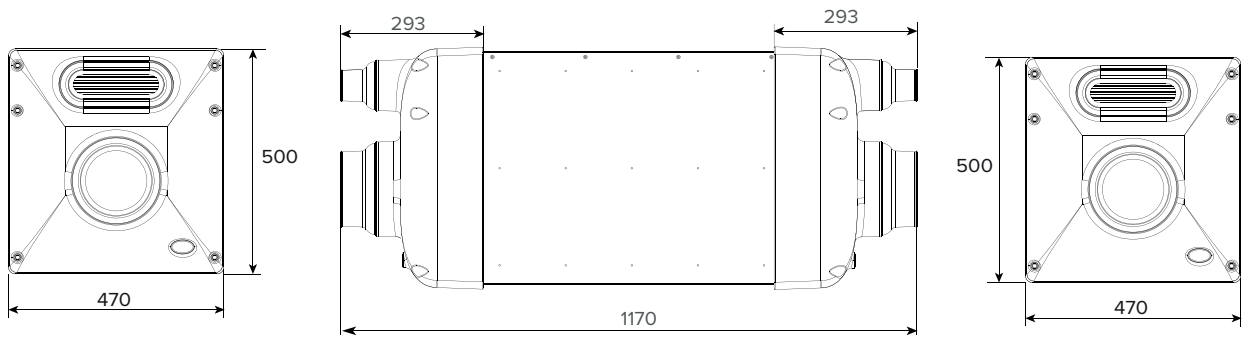

Drieslaan 10 • 8560 Moorsele • Tel. +32 (0)56 41 95 93
info@frigro.be • www.frigro.be

FRIGRO HOT IN COOLING

Pg. J-3

Possibilités d'installations

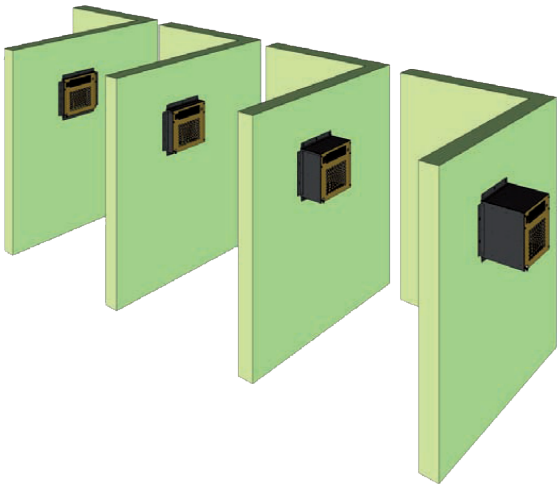

Montage à travers le mur
(Versions Genesis et Vintage)

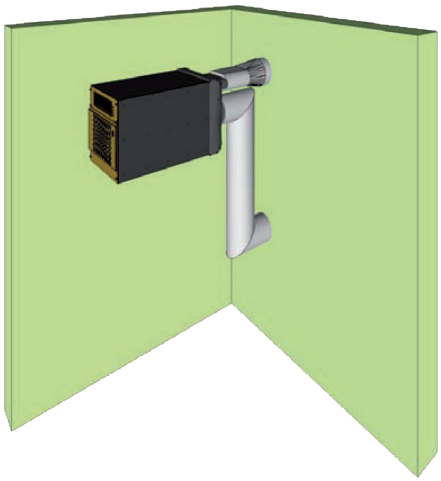

Montage à l'intérieur de la cave: IN
(Avec façade KFG30-48)

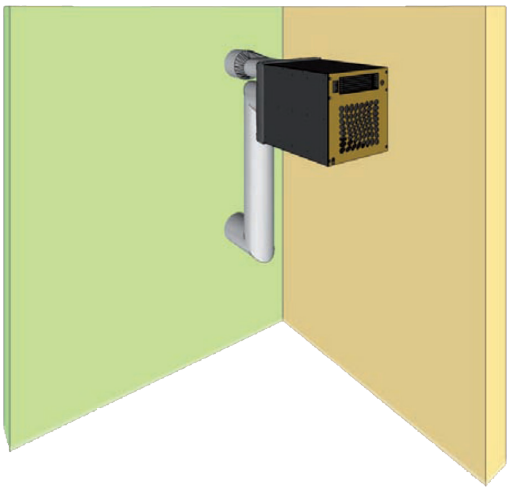

Montage à l'extérieur de la cave: OUT
(Avec façade KFG30-48)

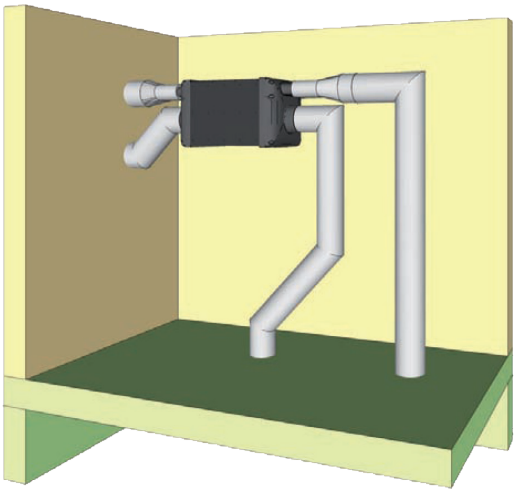

Montage particulier: IN et OUT
(Avec 2 façades KFG30-48)

FRIGRO HOT IN COOLING
Drieslaan 10 • 8560 Moorsele • Tel. +32 (0)56 41 95 93
info@frigro.be • www.frigro.be

V-18/2/2025

Déterminer le diamètre de la gaine

A l'aide des tableaux suivants, déterminer le diamètre de gaine à utiliser pour raccorder le MPC en montage IN ou OUT. Privilégier les gaines de grand diamètre pour réduire les émissions sonores et les longueurs plus courtes pour limiter les échanges thermiques avec l'environnement.

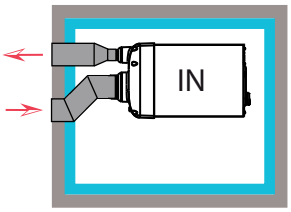

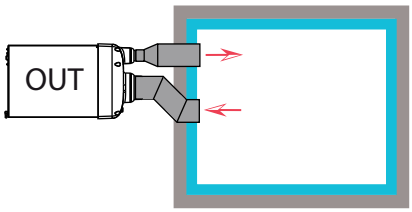

MPC 30

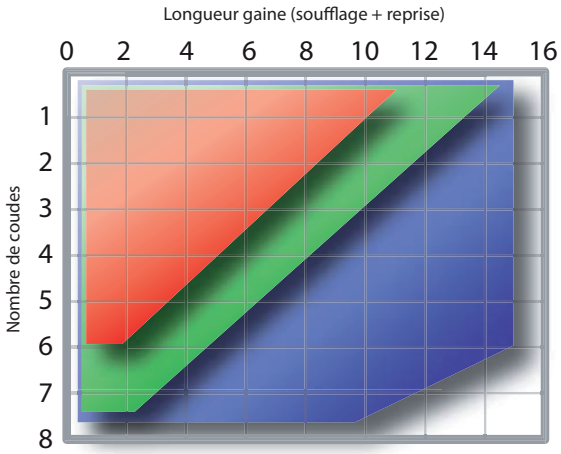

MPC 48

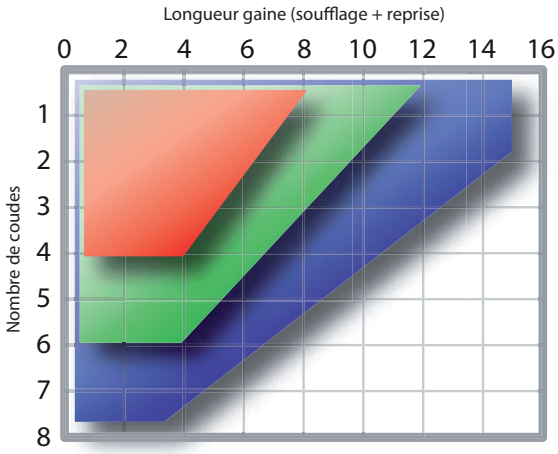

Laine de verre Ø200 mm
Kit gaine souple KGS

Polyéthylène Ø160 mm
Gaine semi-rigide KGRKR

Laine de verre Ø160 mm
Kit gaine souple KGS

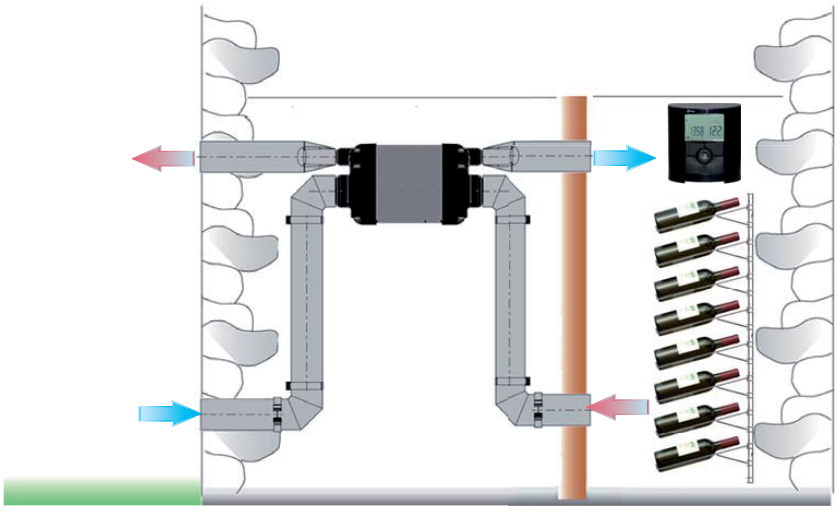

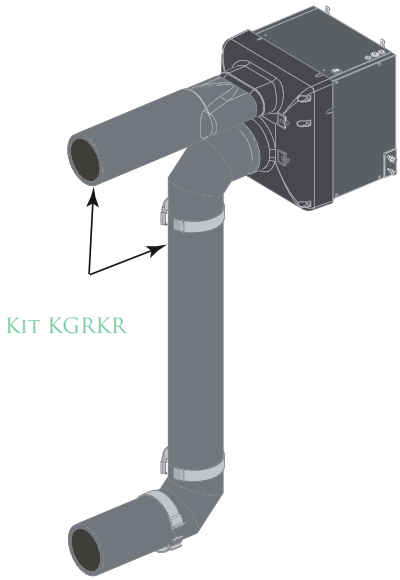

Drieslaan 10 • 8560 Moorsele • Tel. +32 (0)56 41 95 93
info@frigro.be • www.frigro.be

Pg. J-3

Pg. K-20

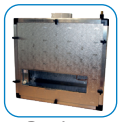
Pg. J-15

Pg. J-18

FRIAX INDUSTRIE

MONOBLOC POUR ARMOIRES

MPCA - PRÊT-À-BRANCHER

- Réfrigérant naturelle R290.
- Résistance de carter au compresseur.
- Soufflage en haut ou en bas.
- Régulation de la pression de condensation.
- RSF télécommande sans fil
- Montage au travers du mur/armoire.
- Carrosserie peinture époxy noire.
- Ventilateurs basse consommation EC à vitesse variable.
- Stabilisation de l'hygrométrie.
- Température cave: 12°C - Température de l'environnement: 32°C.

MPCA - 230V - Climatisation + Humidification

N° Art.	Code	Soufflage	T_{cave} = 6°C T_{amb} = 28°C	T_{cave} = 12°C T_{amb} = 28°C	Intensité absorbée max.	Débit d'air dans la cave	Prix
			kW - refroidir	kW - refroidir	A	m³/h	EUR
00101710	MPCA20 CC CS U	Haut	0,46	0,68	5	210	6 051
00101711	MPCA20 CC CS D	Bas	0,46	0,68	5	210	5 941
00101712	MPCA30 CC CS U	Haut	0,62	0,80	5,8	240	6 235
00101713	MPCA30 CC CS D	Bas	0,62	0,80	5,8	240	6 117

Options

N° Art.	Code	Description	Prix
			EUR
00094236	KLPWSECU	Kit limiteur de pression de humidificateur avec clapet de sécurité H20A, MPCG, MPCA, EVPL, EVG, EVI et EVA2	264,40
00100227	KLPR20	Kit rallonge pour limiteur de pression (20 m)	57,77
00101740	KPR	Kit pompe de relevage pour MPCA, MPCG, EVPL, EVG et EVI	427,97
00100115	KB2T-SPLIT	Kit pour régulation bi-zone pour MPCA, EVA2 et H2OA	971,59

Montage de l'unité

N° Art.	Code	Description	Prix
			EUR
00101714	KRH-MPCA20-U	Kit rehausse pour reprise d'air sur l'arrière, pour MPCA20 UP	358,50
00101715	KRH-MPCA30-U	Kit rehausse pour reprise d'air sur l'arrière, pour MPCA30 UP	389,88

WineSupervisor

N° Art.	Code	Description	Prix
			EUR
00089808	KWSP-I	Kit WineSupervisor I - Gérez votre cave via la domotique (version modbus)	504,97
00100245	KWSP-III	Kit WineSupervisor III - Gérez votre cave via l'application mobile	593,31

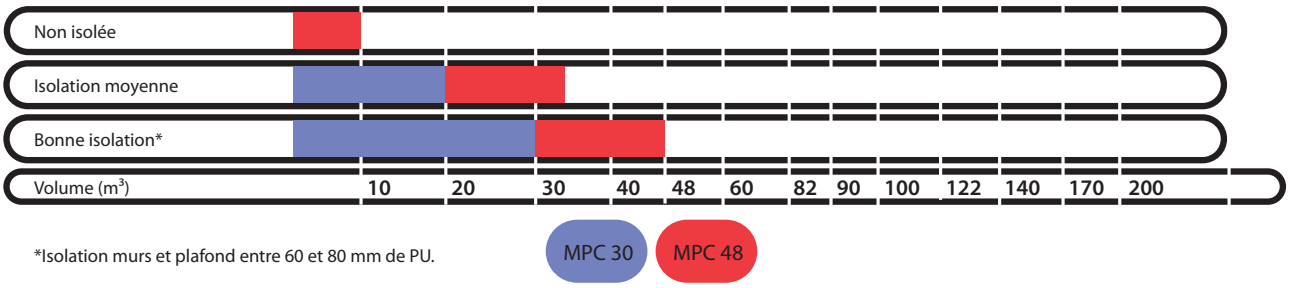

*Isolation murs et plafond entre 60 et 80 mm de PU.

FRIGRO HOT IN COOLING
Drieslaan 10 • 8560 Moorsele • Tel. +32 (0)56 41 95 93
info@frigro.be • www.frigro.be

V-18/2/2025

Pg. K-18

Dimensions finition - Unité avec soufflage en bas

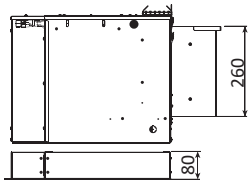

KRH-MPCA20-U
or
KRH-MPCA30-U

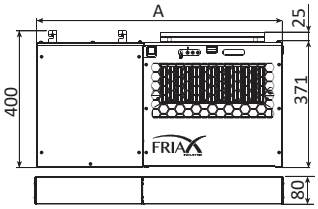

	MPCA 20	MPCA 30
A	578	719

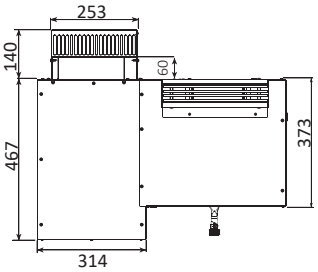

Dimensions finition - Unité avec soufflage en haut

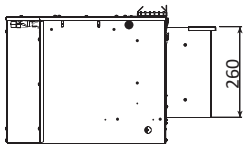

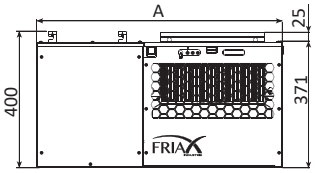

	MPCA 20	MPCA 30
A	578	719

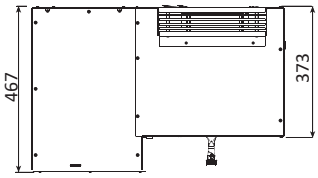

Possibilités d'installations - Unité avec soufflage en bas

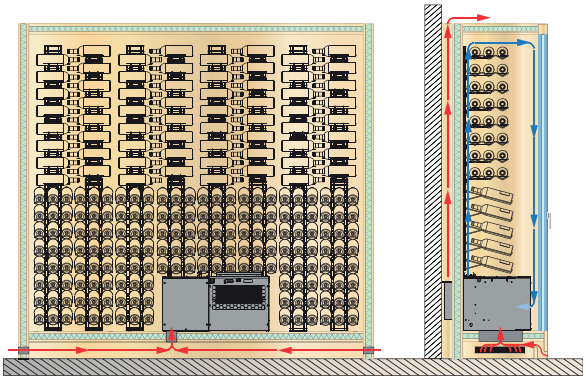

Possibilités d'installations - Unité avec soufflage en haut

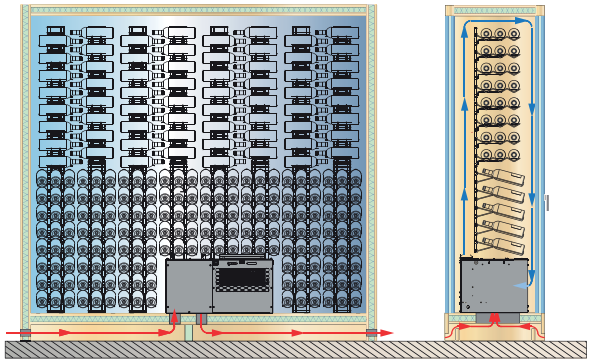

Possibilités d'installations - Multi-Zone

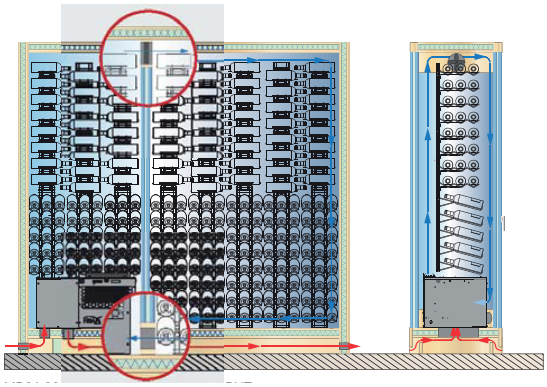

Drieslaan 10 • 8560 Moorsele • Tel. +32 (0)56 41 95 93
info@frigro.be • www.frigro.be

Pg. J-3

Pg. K-18

Pg. J-18

FRIAX INDUSTRIE

SYSTÈME SPLIT CONDENSEURS

CONDENSEUR SYSTÈME SPLIT GCH - GC - W

V-18/2/2025

GCH condenseur pour les splits 30 à 122

- Châssis en tôle galvanisée.
- Une peinture bicolore prévue pour une installation extérieure.
- Kit bas niveau sonore (BNS) en option
- Ligne liquide déshydrateur + voyant.
- Pressostats à cartouche HP et BP
- KPC régulation de pression de condensation par variateur de vitesse
- Résistance de carter RC.
- Coffret électrique étanche.
- Précharge en fluide frigorigène
- Condenseur à air en standard, version l'eau disponible sur demande.

Dimensions condenseur SPC 30 et 48

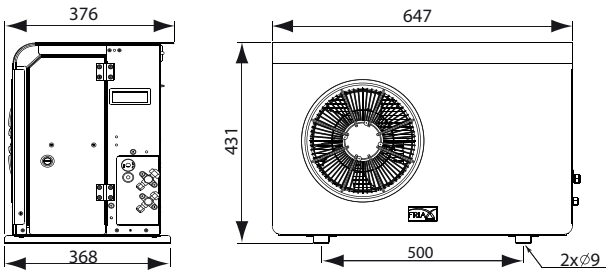

Dimensions condenseur SPC 82 et 122

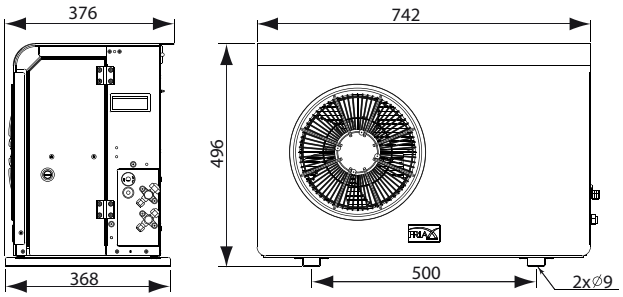

GC condenseur pour splits 170 et 230

- Châssis en tôle galvanisée avec support mural Plug & Lock + Plots antivibratiles.
- Carrosserie peinture époxy RAL7035 pour installation en extérieure.
- Kit bas niveau sonore (BNS) en option
- Ligne liquide déshydrateur + voyant.
- Pressostats à cartouche HP et BP
- KPC régulation de pression de condensation par variateur de vitesse
- Résistance de carter RC.
- Coffret électrique étanche.
- Précharge en fluide frigorigène
- Condenseur à air en standard, version l'eau disponible sur demande.

Dimensions condenseur GC 170 en 230

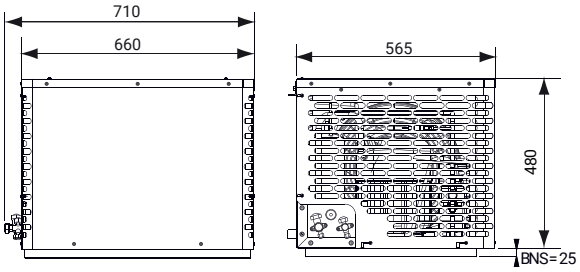

FRIGRO HOT IN COOLING
Drieslaan 10 • 8560 Moorsele • Tel. +32 (0)56 41 95 93
info@frigro.be • www.frigro.be

Tous les modèles split sont aussi disponibles en version condensation à eau. Plus d'information disponible sur demande.

V-18/2/2025

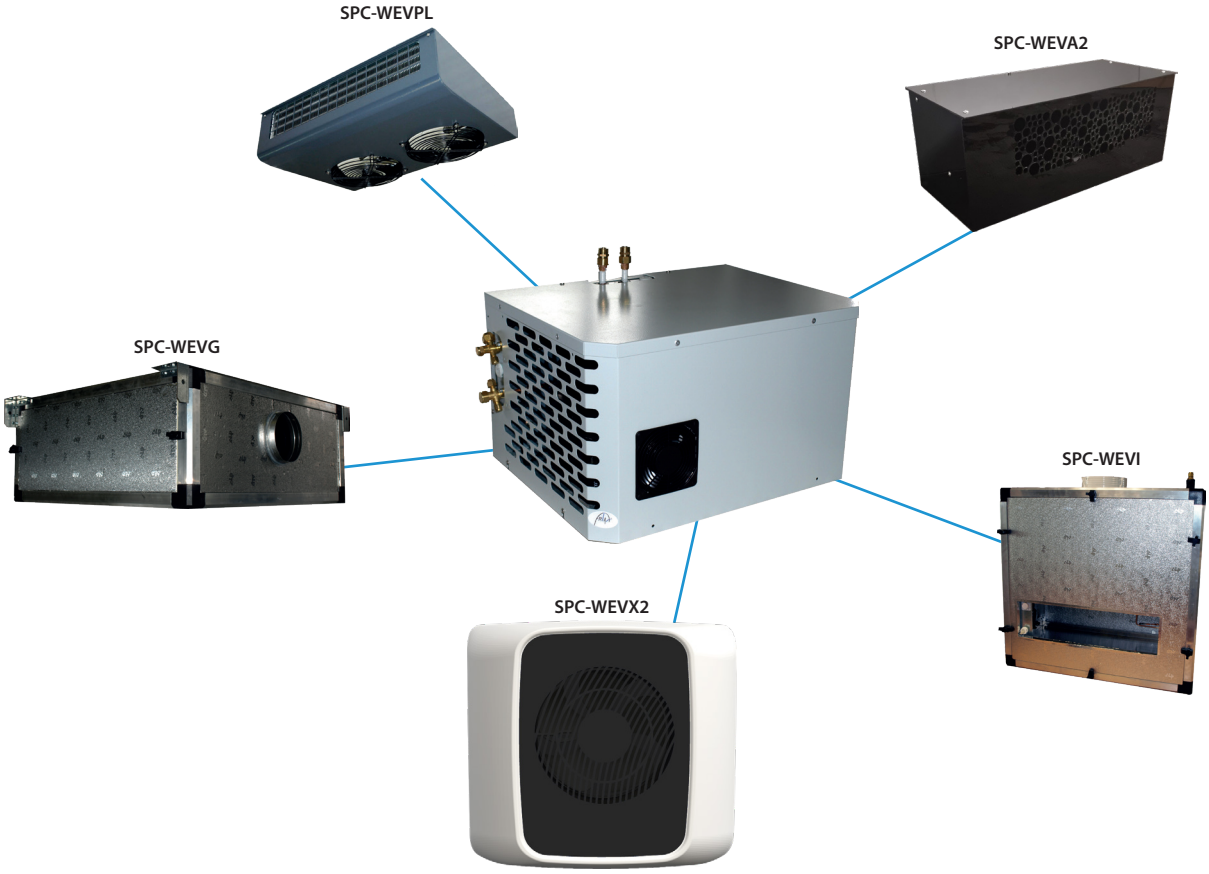

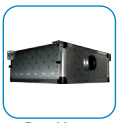
Pg. K-20

Pg. J-15

Drieslaan 10 • 8560 Moorsele • Tel. +32 (0)56 41 95 93
info@frigro.be • www.frigro.be

FRIAX INDUSTRIE

SYSTÈME SPLIT - ÉVAPORATEUR MURAL

SPC-EVX2

- Pré-chargé avec réfrigérant R134a
- Fonction climatisation (contrôle de température et humidité).
- Télécommande sans fil (RSF).
- Stabilisation de l'humidité.
- Température cave: 12°C - Température de l'environnement: 32°C.
- Unité intérieure est complètement personnalisable.
- Condenseur à air en standard, version à eau disponible sur demande.

SPC-EVX2 - 230V - Froid + Chauffage + Humidificateur

N° Art.	Code	Type Réfrigérant	T_{cave} = 12°C T_{amb} = 32°C	T_{cave} = 12°C T_{amb} = 32°C	Niveau pression sonore (5m)	Débit d'air dans la cave	Prix
			kW - refroidir	kW - chauffer	dB	m^3/h	EUR
00100242	SPC30 HVEX2 VT	R134a	0,78	1,10	40	452	6 513
00100244	SPC48 HEVX2 VT	R134a	0,80	0,80	44	452	7 653

Options

N° Art.	Code	Description	Prix
			EUR
00101708	KLPWSECU-XJ	Kit limiteur de pression de humidificateur avec clapet de sécurité pour H2OX, MPCJ et EVX2	293,91
00100227	KLPR20	Kit rallonge pour limiteur de pression (20 m)	57,77
00101741	KPR-XJ	Kit pompe de relevage pour H2OX, MPCJ et EVX2	427,97
00101706	BNS-30-48-GCH	Kit isolation sonore pour unité de condensation GCH 30-48	159,43

Montage de l'unité

N° Art.	Code	Description	Prix
			EUR
00071708	KS2M	Kit support mural MPCG, GCH et groupe Chill'Loop	83,65

Gainables

N° Art.	Code	Description	Prix
			EUR
00073961	KGR160-KR	Kit gaine semi-rigide Ø 160 mm : 2 x 1m + 2 x coude 90° + 3 raccords de gaine	328,38

Personnalisation

N° Art.	Code	Description	Prix
			EUR
00101726	KLED-XJ	Kit rétro-éclairage LED pour H2OX, MPCJ et EVX2	221,34
00101727	KFXJ-OR	Façade personnalisée couleur or miroir	89,44
00101728	KFXJ-CEDRE	Façade personnalisée couleur bois cedre	122,26
00101729	KFXJ-ROUGE	Façade personnalisée couleur rouge lipstick	122,26
00101730	KFXJ-BLEU	Façade personnalisée couleur bleu intense	122,26
00101731	KFXJ-BRG	Façade personnalisée couleur vigne Bourgogne	122,26
00101732	KFXJ-SG	Façade personnalisée couleur smooth green	122,26
00101733	KFXJ-OP	Façade personnalisée couleur orange pop	122,26
00101734	KFXJ-CUIVRE	Façade personnalisée couleur cuivre brossé	132,82
00101735	KFXJ-ARGENT	Façade personnalisée couleur argent brossé	132,82
00101736	KFXJ-GLITTER	Façade personnalisée couleur noir pailleté	132,82
00101737	KFXJ-OV	Façade personnalisée couleur or vintage	122,26
00101738	KFXJ-GP	Façade personnalisée couleur gris polaire	122,26
00101739	KCXJ-NOIR	Carrosserie pour H2OX, MPCJ et EVX2 - noir nuit mat	258,30

WineSupervisor

N° Art.	Code	Description	Prix
			EUR
00089808	KWSP-I	Kit WineSupervisor I - Gérez votre cave via la domotique (version modbus)	504,97
00100245	KWSP-III	Kit WineSupervisor III - Gérez votre cave via l'application mobile	593,31

FRIGRO HOT IN COOLING
Drieslaan 10 • 8560 Moorsele • Tel. +32 (0)56 41 95 93
info@frigro.be • www.frigro.be

V-18/2/2025

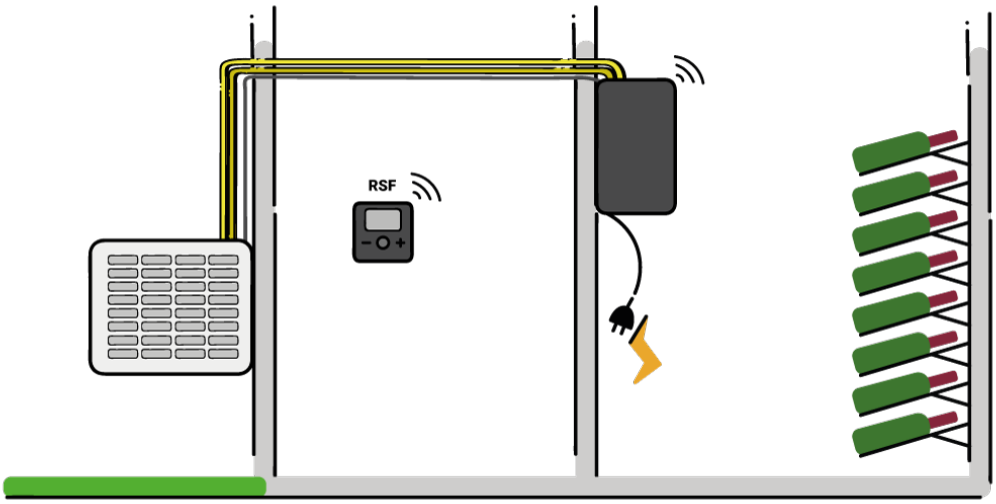

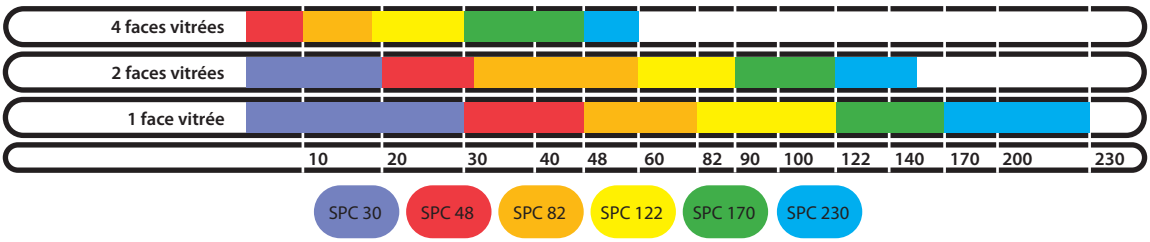

Isolation du plafond, sol et parois entre 60 et 80 mm de polyuréthane.
Température intérieure 12°C et température extérieure 32°C.

Dimensions évaporateur

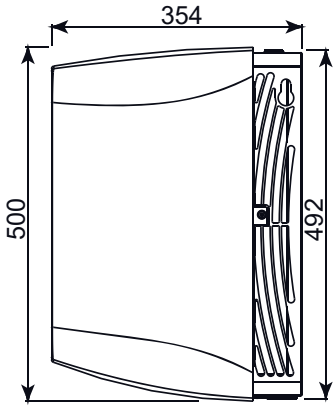

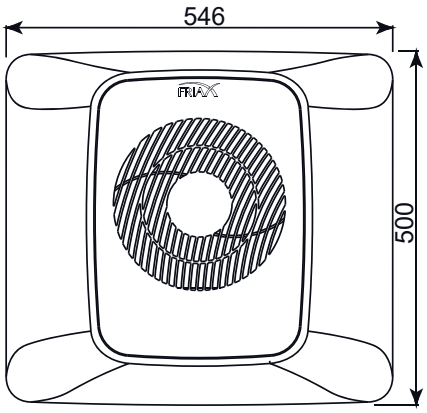

Drieslaan 10 • 8560 Moorsele • Tel. +32 (0)56 41 95 93
info@frigro.be • www.frigro.be

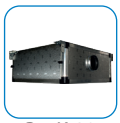

Pg. K-20

Pg. J-15

FRIAX INDUSTRIE

SYSTÈME SPLIT - ÉVAPORATEUR PLAFONNIER

SPC-EVPL

- Pré-chargé avec réfrigérant R134a ou R452A.
- Fonction climatisation (contrôle de température et humidité).
- Stabilisation de l'humidité.
- Température cave: 12°C - Température de l'environnement: 32°C.
- Condenseur à air en standard, version à eau disponible sur demande.

SPC-EVPL - 230V - Froid + Chauffage + Humidificateur

N° Art.	Code	Type Réfrigérant	T_{cave} = 12°C T_{amb} = 32°C	T_{cave} = 12°C T_{amb} = 32°C	Niveau pression sonore (5m)	# ventilateurs	Débit d'air dans la cave	Prix
			kW - refroidir	kW - chauffer	dB	# x Ø mm	m^3/h	EUR
00071649	SPC30 HEVPL VT	R134a	0,78	0,85	40	1 x 200	280	5 645
00071651	SPC48 HEVPL VT	R134a	1,10	0,85	44	2 x 200	590	7 003
00071653	SPC82 HEVPL VT	R452A	1,55	0,85	44	2 x 200	650	7 618
00071655	SPC122 HEVPL VT	R452A	2,20	1,00	44	2 x 200	580	8 667
00071657	SPC170 EVPL VT	R452A	2,90	1,60	51	3 x 200	870	9 969
00071659	SPC230 EVPL VT	R452A	3,50	2,00	51	4 x 200	1160	10 759

Options

N° Art.	Code	Description	Prix
			EUR
00094236	KLPWSECU	Kit limiteur de pression de humidificateur avec clapet de sécurité H20A, MPCG, MPCA, EVPL, EVG, EVI et EVA2	264,40
00100227	KLPR20	Kit rallonge pour limiteur de pression (20 m)	57,77
00101740	KPR	Kit pompe de relevage pour MPCA, MPCG, EVPL, EVG et EVI	427,97
00101706	BNS-30-48-GCH	Kit isolation sonore pour unité de condensation GCH 30-48	159,43
00101707	BNS-82-122-GCH	Kit isolation sonore pour unité de condensation GCH 82-122	182,20
00071715	BNS-170-230	Kit isolation sonore pour unité de condensation GC 170-230	345,05

Montage

N° Art.	Code	Description	Prix
			EUR
00071708	KS2M	Kit support mural MPCG, GCH et groupe Chill'Loop	83,65
00071711	KPM82-122	Kit pour montage mural des évaporateurs EVPL 82 à 122	322,27

Gainables

N° Art.	Code	Description	Prix
			EUR
00073961	KGR160-KR	Kit gaine semi-rigide Ø 160 mm : 2 x 1m + 2 x coude 90° + 3 raccords de gaine	328,38

WineSupervisor

N° Art.	Code	Description	Prix
			EUR
00089808	KWSP-I	Kit WineSupervisor I - Gérez votre cave via la domotique (version modbus)	504,97
00100245	KWSP-III	Kit WineSupervisor III - Gérez votre cave via l'application mobile	593,31

Sélection rapide - Température de référence: 12°C cave / 32°C environnement

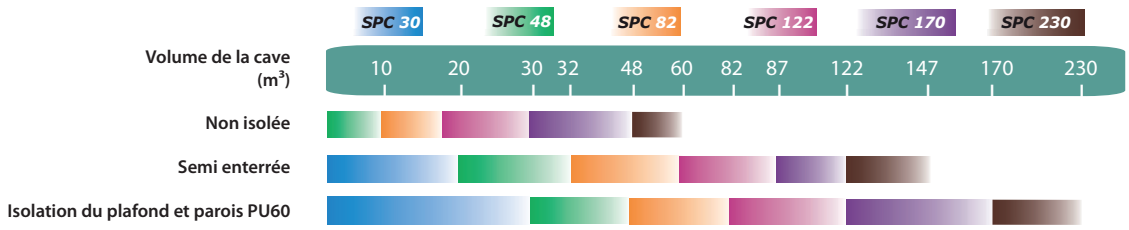

FRIGRO HOT IN COOLING
Drieslaan 10 • 8560 Moorsele • Tel. +32 (0)56 41 95 93
info@frigro.be • www.frigro.be

V-18/2/2025

Évaporateur plafonnier

SPC 30

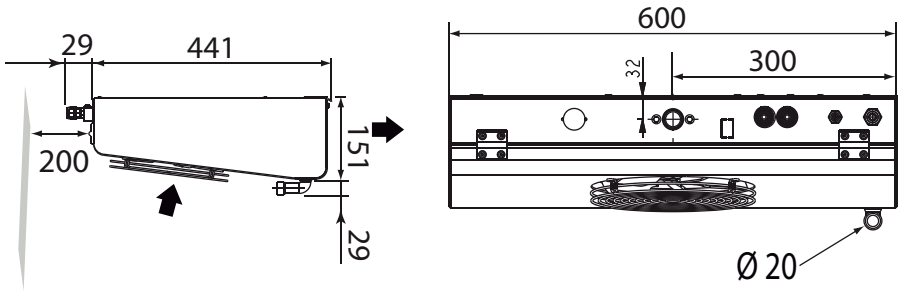

SPC 48

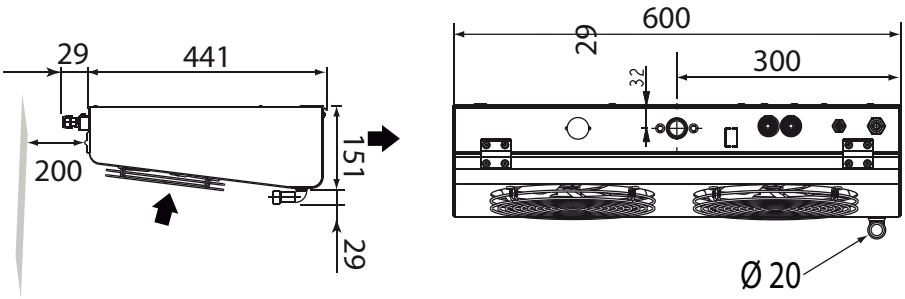

SPC 82* - 122* - 170** - 230***

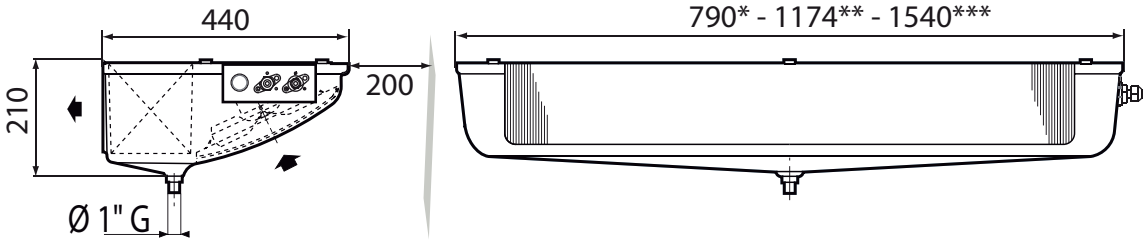

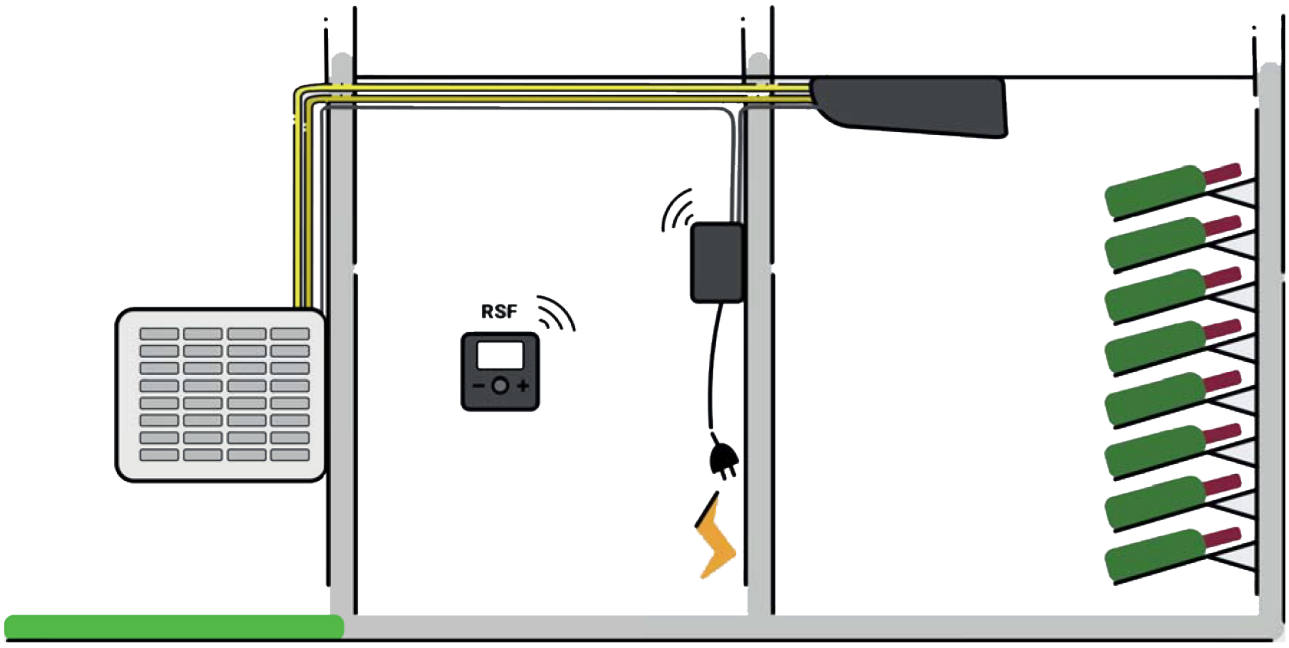

Pg. J-3

Pg. K-18

Pg. K-20

Pg. J-15

Drieslaan 10 • 8560 Moorsele • Tel. +32 (0)56 41 95 93
info@frigro.be • www.frigro.be

Pg. J-18

FRIAX INDUSTRIE

SYSTÈME SPLIT - GAINABLE INSTALLATION HORIZONTALE

SPC-EVG

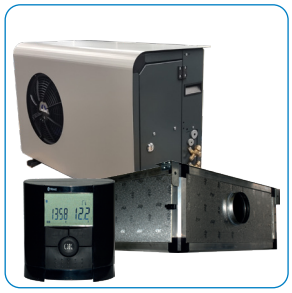

- Pré-chargé avec réfrigérant R134a ou R452A.
- Gainable horizontal.
- Fonction climatisation (contrôle de température et humidité).
- Régulation sans fil (RSF).
- Stabilisation de l'humidité.
- Température cave: 12°C - Température de l'environnement: 32°C.
- Condenseur à air en standard, version à eau disponible sur demande.

SPC-EVG - 230V - Froid + Chauffage + Humidificateur

N° Art.	Code	Type Réfrigérant	T_{cave} = 12°C T_{amb} = 32°C	T_{cave} = 12°C T_{amb} = 32°C	Niveau pression sonore (5m)	# ventilateurs	Débit d'air dans la cave	Prix
			kW - refroidir	kW - chauffer	dB	# x Ø mm	m^3/h	EUR
00071673	SPC30 HEVG VT	R134a	0,78	0,85	40	200	260	7 163
00071675	SPC48 HEVG VT	R134a	1,10	0,85	44	200	350	8 506
00071677	SPC82 HEVG VT	R452A	1,55	0,85	44	200	650	9 059
00071679	SPC122 HEVG VT	R452A	2,20	1,00	44	200	580	10 129
00071681	SPC170 EVG VT	R452A	2,90	1,60	51	2 x 200	850	12 962
00071683	SPC230 EVG VT	R452A	3,50	2,00	51	2 x 200	1100	13 970

Options

N° Art.	Code	Description	Prix
			EUR
00094236	KLPWSECU	Kit limiteur de pression de humidificateur avec clapet de sécurité H20A, MPCG, MPCA, EVPL, EVG, EVI et EVA2	264,40
00100227	KLPR20	Kit rallonge pour limiteur de pression (20 m)	57,77
00101740	KPR	Kit pompe de relevage pour MPCA, MPCG, EVPL, EVG et EVI	427,97
00101706	BNS-30-48-GCH	Kit isolation sonore pour unité de condensation GCH 30-48	159,43
00101707	BNS-82-122-GCH	Kit isolation sonore pour unité de condensation GCH 82-122	182,20
00071715	BNS-170-230	Kit isolation sonore pour unité de condensation GC 170-230	345,05

Montage de l'unité

N° Art.	Code	Description	Prix
			EUR
00071708	KS2M	Kit support mural MPCG, GCH et groupe Chill'Loop	83,65

Gainables

N° Art.	Code	Description	Prix
			EUR
00071703	KBPL300	Boitier plénum pour grilles 300 x 150 mm	104,56
00071704	KGDD300	Grille double déflexion blanche	81,16
00073961	KGR160-KR	Kit gaine semi-rigide Ø 160 mm : 2 x 1m + 2 x coude 90° + 3 raccords de gaine	328,38
00073962	KGR160-C45	Coude gaine rigide 45° (Ø 160 mm)	40,58
00073963	KGR160-C90	Coude gaine rigide 90° (Ø 160 mm)	51,66
00073964	KGR160	Gaine droite rigide 1 mètre (Ø 160 mm)	95,97
00073965	KGR160-RC	Raccord pour gaine rigide (Ø 160 mm)	25,88
00073966	KGR160-FX	Collier de fixation pour gaine rigide (Ø 160 mm)	19,67
00091992	KGR180-KR	Kit gaine semi-rigide Ø 180 mm : 2 x 1m + 2 x coude 90° + 3 raccords de gaine + 1 adaptateur Ø 180-200	448,89
00100118	KGR180-KR2	Kit gaine semi-rigide EVG Ø 180 mm : 2 x 1m + 2 x coude 90° + 4 raccords de gaine + 2 adaptateurs Ø 180-200	500,55
00100225	KGR180-C45	Coude gaine rigide 45° (Ø 180 mm)	49,18
00100116	KGR180-C90	Raccord pour gaine rigide (Ø 180 mm)	66,46
00100117	KGR180	Gaine droite rigide 1 mètre (Ø 180 mm)	113,15
00098184	KGR180-RC	Raccord pour gaine rigide (Ø 180 mm)	28,26
00100226	KGR180-FX	Collier de fixation pour gaine rigide (Ø 180 mm)	24,64
00098183	KGR180-R200	Adaptateur Ø 180-200	51,66

WineSupervisor

N° Art.	Code	Description	Prix
			EUR
00089808	KWSP-I	Kit WineSupervisor I - Gérez votre cave via la domotique (version modbus)	504,97
00100245	KWSP-III	Kit WineSupervisor III - Gérez votre cave via l'application mobile	593,31

FRIGRO HOT IN COOLING
Drieslaan 10 • 8560 Moorsele • Tel. +32 (0)56 41 95 93
info@frigro.be • www.frigro.be

V-18/2/2025

Sélection rapide - Température de référence: 12°C cave / 32°C environnement

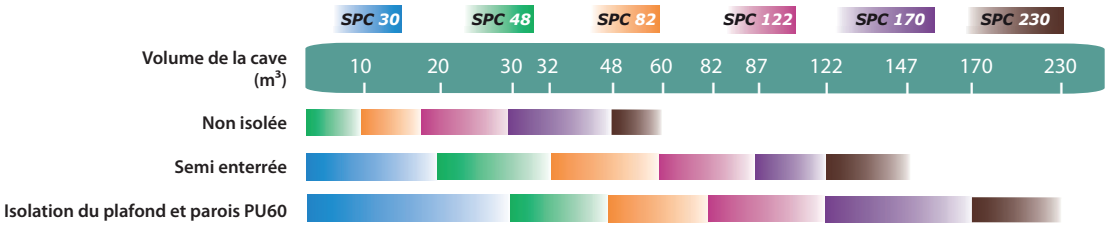

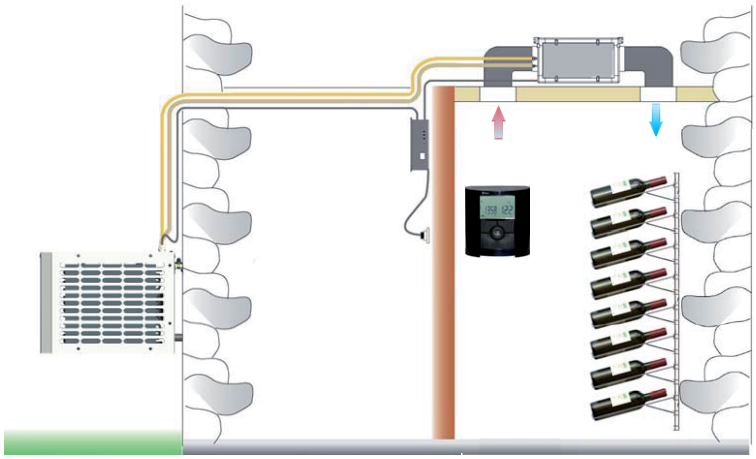

Évaporateur EVG

SPC 30 - 48 EVG

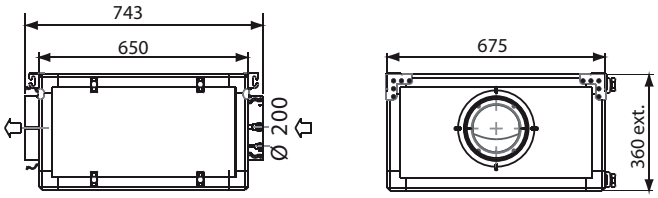

SPC 82 - 122 EVG

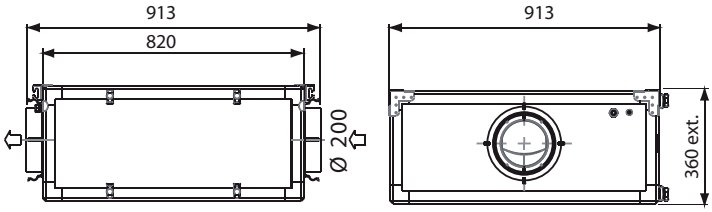

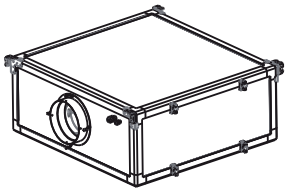

SPC 170 EVG

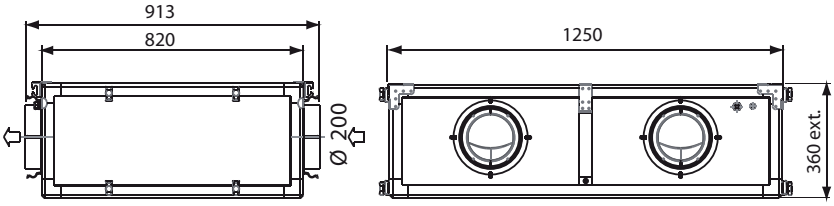

SPC 230 EVG

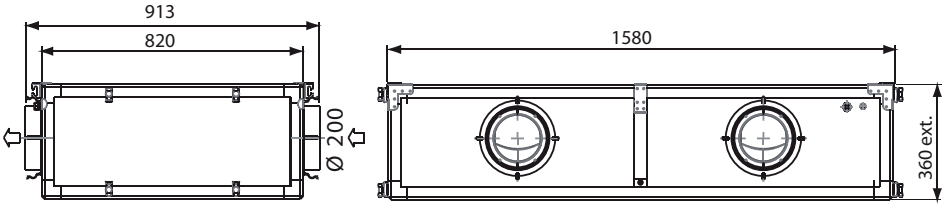

Drieslaan 10 • 8560 Moorsele • Tel. +32 (0)56 41 95 93
info@frigro.be • www.frigro.be

FRIAX INDUSTRIE

SYSTÈME SPLIT - GAINABLE INSTALLATION VERTICALE

SPC-EVI

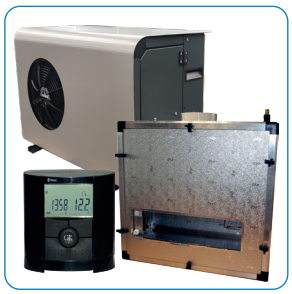

- Pré-chargé avec réfrigérant R134a ou R452A.
- Gainable vertical.
- Fonction climatisation (contrôle de température et humidité).
- Régulation sans fil (RSF).
- Stabilisation de l'humidité.
- Panneaux détachables.
- Température cave: 12°C - Température de l'environnement: 32°C.
- Condenseur à air en standard, version à eau disponible sur demande.

SPC-EVI - 230V - Froid + Chauffage + Humidificateur

N° Art.	Code	Type Réfrigérant	T_{cave} = 12°C T_{amb} = 32°C	T_{cave} = 12°C T_{amb} = 32°C	Niveau pression sonore (5m)	# ventilateurs	Débit d'air dans la cave	Prix
			kW - refroidir	kW - chauffer	dB	# x Ø mm	m^3/h	EUR
00106147	SPC30 HEVI VT	R134a	0,78	0,85	40	1 x 200	260	7 262
00106148	SPC48 HEVI VT	R134a	1,10	0,85	44	1 x 200	350	8 625
00106149	SPC82 HEVI VT	R452A	1,55	0,85	44	1 x 200	650	9 185
00106150	SPC122 HEVI VT	R452A	2,20	1,00	44	1 x 200	580	10 269
00106151	SPC170 EVI VT	R452A	2,90	1,60	51	2 x 200	870	13 145
00106152	SPC230 EVI VT	R452A	3,50	2,00	51	2 x 200	1100	14 151

Options

N° Art.	Code	Description	Prix
			EUR
00094236	KLPWSECU	Kit limiteur de pression de humidificateur avec clapet de sécurité H20A, MPCG, MPCA, EVPL, EVG, EVI et EVA2	264,40
00100227	KLPR20	Kit rallonge pour limiteur de pression (20 m)	57,77
00101740	KPR	Kit pompe de relevage pour MPCA, MPCG, EVPL, EVG et EVI	427,97
00101706	BNS-30-48-GCH	Kit isolation sonore pour unité de condensation GCH 30-48	159,43
00101707	BNS-82-122-GCH	Kit isolation sonore pour unité de condensation GCH 82-122	182,20
00071715	BNS-170-230	Kit isolation sonore pour unité de condensation GC 170-230	345,05

Montage de l'unité

N° Art.	Code	Description	Prix
			EUR
00071708	KS2M	Kit support mural MPCG, GCH et groupe Chill'Loop	83,65

WineSupervisor

N° Art.	Code	Description	Prix
			EUR
00089808	KWSP-I	Kit WineSupervisor I - Gérez votre cave via la domotique (version modbus)	504,97
00100245	KWSP-III	Kit WineSupervisor III - Gérez votre cave via l'application mobile	593,31

FRIGRO HOT IN COOLING
Drieslaan 10 • 8560 Moorsele • Tel. +32 (0)56 41 95 93
info@frigro.be • www.frigro.be

Gainables

Pg. J-18

N° Art.	Code	Description	Prix
			EUR
00071703	KBPL300	Boitier plénum pour grilles 300 x 150 mm	104,56
00071704	KGDD300	Grille double déflexion blanche	81,16
00073961	KGR160-KR	Kit gaine semi-rigide Ø 160 mm : 2 x 1m + 2 x coude 90° + 3 raccords de gaine	328,38
00073962	KGR160-C45	Coude gaine rigide 45° (Ø 160 mm)	40,58
00073963	KGR160-C90	Coude gaine rigide 90° (Ø 160 mm)	51,66
00073964	KGR160	Gaine droite rigide 1 mètre (Ø 160 mm)	95,97
00073965	KGR160-RC	Raccord pour gaine rigide (Ø 160 mm)	25,88
00073966	KGR160-FX	Collier de fixation pour gaine rigide (Ø 160 mm)	19,67
00091992	KGR180-KR	Kit gaine semi-rigide Ø 180 mm : 2 x 1m + 2 x coude 90° + 3 raccords de gaine + 1 adaptateur Ø 180-200	448,89
00100225	KGR180-C45	Coude gaine rigide 45° (Ø 180 mm)	49,18
00100116	KGR180-C90	Raccord pour gaine rigide (Ø 180 mm)	66,46
00100117	KGR180	Gaine droite rigide 1 mètre (Ø 180 mm)	113,15
00098184	KGR180-RC	Raccord pour gaine rigide (Ø 180 mm)	28,26
00100226	KGR180-FX	Collier de fixation pour gaine rigide (Ø 180 mm)	24,64
00098183	KGR180-R200	Adaptateur Ø 180-200	51,66

Sélection rapide - Température de référence: 12°C cave / 32°C environnement

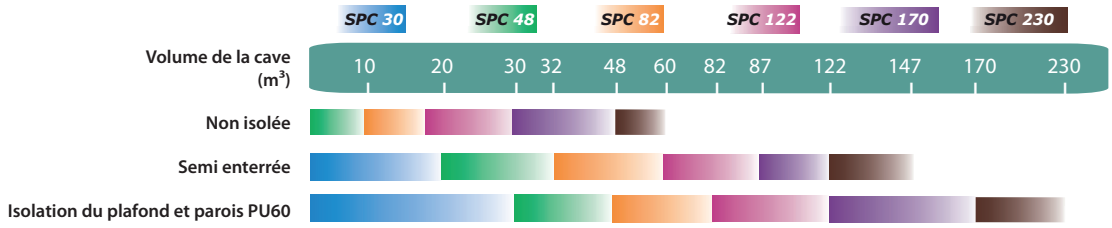

Montage IN

Le gainable est installé dans la cave.
On doit ouvrir le **panneau avant** pour l'entretien.

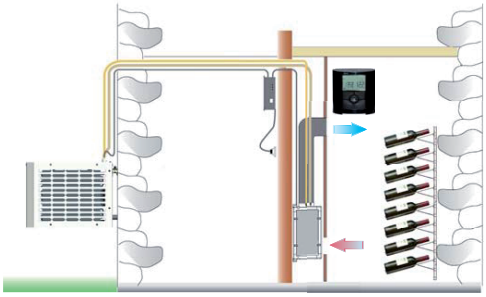

Montage OUT

Le gainable est installé dans à l'extérieur de la cave.
On doit ouvrir le **panneau arrière** pour l'entretien.

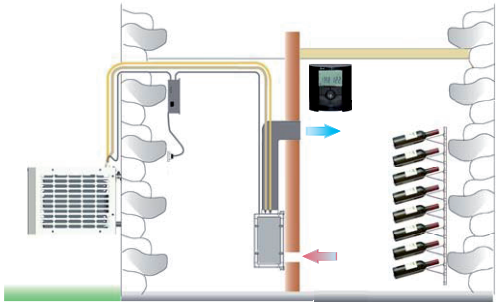

Évaporateur EVI

SPC 30 - 48 EVI

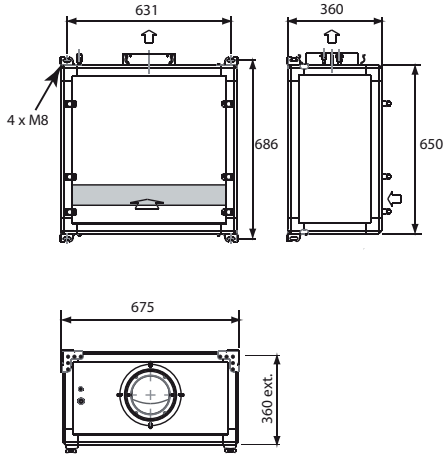

SPC 82 - 122 EVI

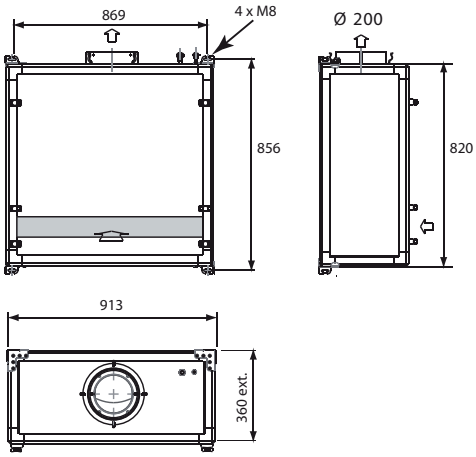

Drieslaan 10 • 8560 Moorsele • Tel. +32 (0)56 41 95 93
info@frigro.be • www.frigro.be

FRIAX INDUSTRIE

SYSTÈME SPLIT - POUR ARMOIRES

SPC-EVA2

- Pré-chargé avec réfrigérant R134a ou R452A.
- Version Céos (refroidissement et humidification)
- Résistance carter.
- Pressostat HP et BP.
- Régulation de pression dans le condenseur.
- Ventilateurs EC avec vitesse variable.
- Télécommande sans fil - RSF.
- Température dans le meuble: 12°C - Température de l'environnement: 32°C.

SPC-EVA2 - 230V - Froid + Humidification

N° Art.	Code	Type Réfrigérant	T_{cave} = 12°C T_{amb} = 32°C	Intensité absorbée maximale	Débit d'air dans le meuble	Pression sonore (5m)	Prix
			kW - refroidir	A	m^3/h	dB	EUR
00101701	SPC30 HEVA2 CS	R134a	0,78	2,6	1100	32	5 911
00101702	SPC48 HEVA2 CS	R134a	1,10	3,3	1250	40	7 023
00101703	SPC82 HEVA2 CS	R452A	1,55	4,5	1400	41	7 848
00101704	SPC122 HEVA2 CS	R452A	2,10	6,5	1550	43	9 010
00101705	SPC170 EVA2 CS	R452A	2,90	7,8	1700	51	12 046

Options

N° Art.	Code	Description	Prix
			EUR
00094236	KLPWSECU	Kit limiteur de pression de humidificateur avec clapet de sécurité H20A, MPCG, MPCA, EVPL, EVG, EVI et EVA2	264,40
00100227	KLPR20	Kit rallonge pour limiteur de pression (20 m)	57,77
00101742	KPR-EVAH2OA	Kit pompe de relevage pour EVA2 et H2OA2	427,97
00101706	BNS-30-48-GCH	Kit isolation sonore pour unité de condensation GCH 30-48	159,43
00101707	BNS-82-122-GCH	Kit isolation sonore pour unité de condensation GCH 82-122	182,20
00071715	BNS-170-230	Kit isolation sonore pour unité de condensation GC 170-230	345,05
00100115	KB2T-SPLIT	Kit pour régulation bi-zone pour MPCA, EVA2 et H2OA	971,59

Montage de l'unité

N° Art.	Code	Description	Prix
			EUR
00071708	KS2M	Kit support mural MPCG, GCH et groupe Chill'Loop	83,65
00101709	KPM-EVA2	Kit montage mural pour évaporateurs EVA2 et H2OA	279,52

Gainables

N° Art.	Code	Description	Prix
			EUR
00073961	KGR160-KR	Kit gaine semi-rigide Ø 160 mm : 2 x 1m + 2 x coude 90° + 3 raccords de gaine	328,38

WineSupervisor

N° Art.	Code	Description	Prix
			EUR
00089808	KWSP-I	Kit WineSupervisor I - Gérez votre cave via la domotique (version modbus)	504,97
00100245	KWSP-III	Kit WineSupervisor III - Gérez votre cave via l'application mobile	593,31

FRIGRO HOT IN COOLING
Drieslaan 10 • 8560 Moorsele • Tel. +32 (0)56 41 95 93
info@frigro.be • www.frigro.be

Pg. <?>

Sélection rapide - Température de référence: 12°C armoire / 32°C environnement

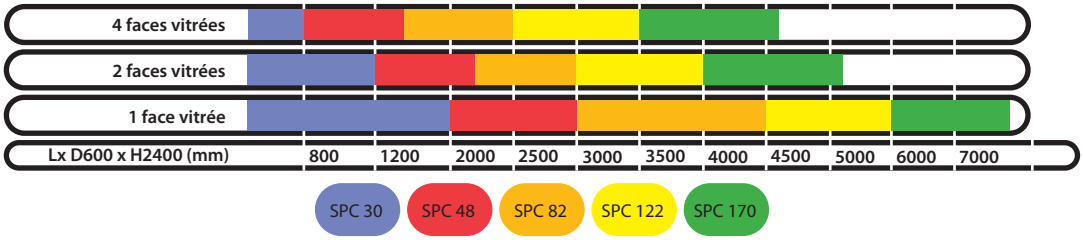

Isolation du plafond, sol et parois de 30 mm de polyuréthane + Panneaux en bois 20 mm.
Double vitrage anti-UV 4 x 12 x 4 - Menuiseries à rupture de pont thermique.

Vitrine soufflage vers le haut

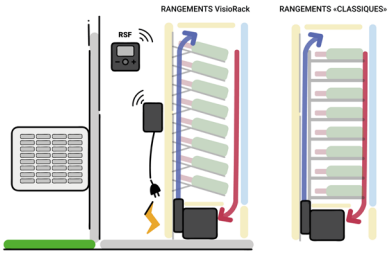

Vitrine soufflage vers le bas

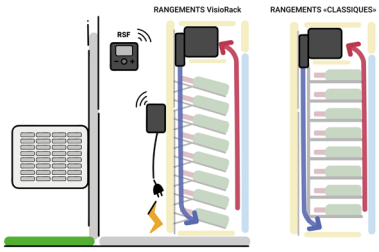

Cave soufflage vers le bas
+ option KPM-EVA2

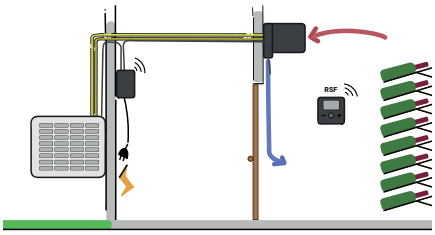

Dimensions évaporateurs - soufflage vers le haut

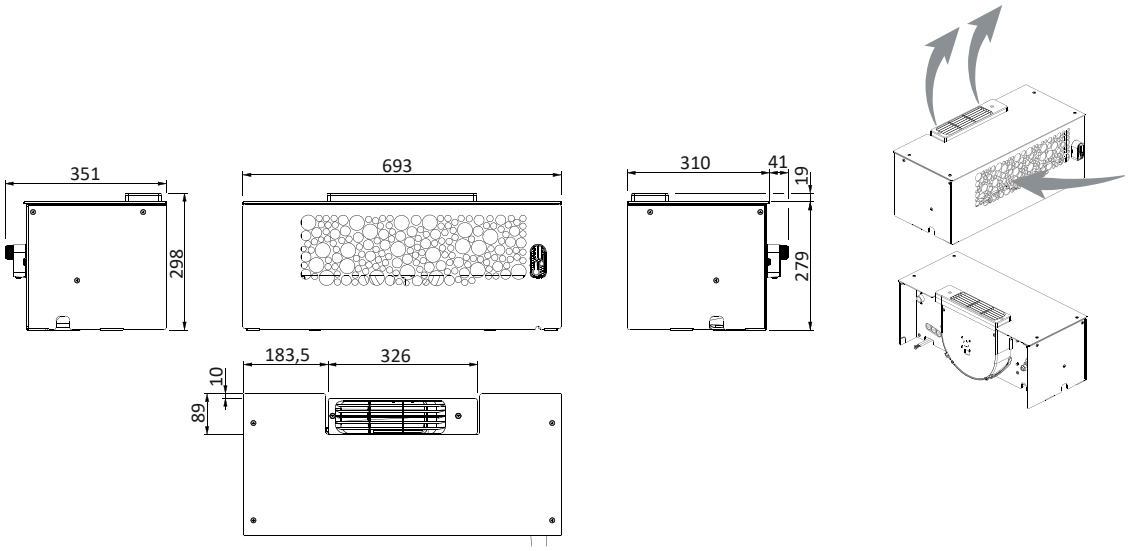

Dimensions évaporateurs - soufflage vers le bas

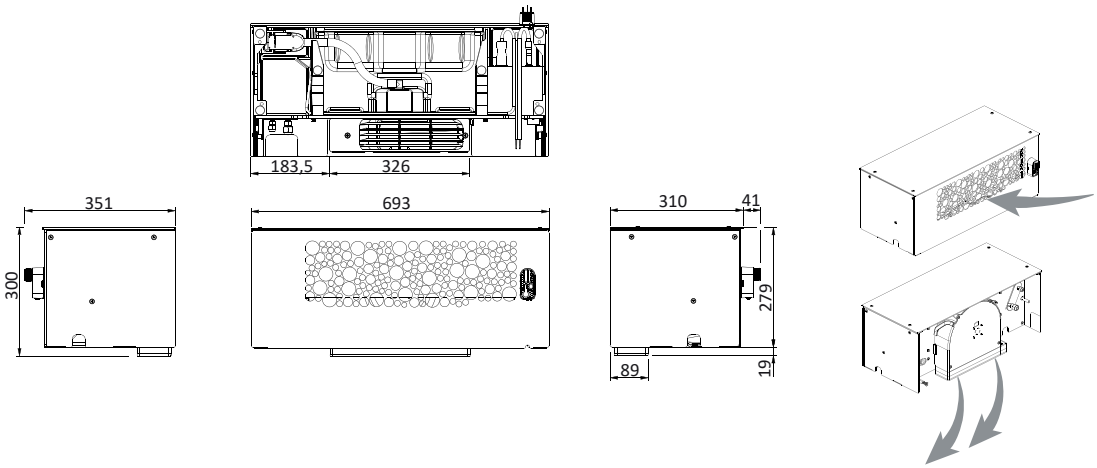

Drieslaan 10 • 8560 Moorsele • Tel. +32 (0)56 41 95 93
info@frigro.be • www.frigro.be

FRIAX INDUSTRIE

CHILL'LOOP - MODÈLE MURAL

H2OX

- Réfrigérant naturelle R290.
- Sur la base d'eau glacée.
- Personnalisable
- Montage mural.
- Plug & play.
- Télécommande sans fil - RSF.
- Fonction climatisation (contrôle de température et humidité).
- Jusqu'à 50 m³.
- Température cave: 12°C - Température de l'environnement: 35°C.

CHILL'LOOP H2OX - 230V - Froid + Chauffage + Humidificateur

N° Art.	Code	Type Réfrigérant	T_{cave} = 12°C T_{amb} = 35°C	T_{cave} = 12°C T_{amb} = 35°C	Capacité eau	Débit d'air dans la cave	Prix
			kW - refroidir	kW - chauffer	L	m³/h	EUR
00101716	CL50 H2OX VT	R290	1,05	0,80	30	440	6 248

Kits de liaison

N° Art.	Code	Description	Prix
			EUR
00101718	KLCL-4-P1	Kit tuyaux isolés, pompe de circulation, connecteurs hydrauliques et raccords électriques - Distance 4 m	914
00101719	KLCL-6-P1	Kit tuyaux isolés, pompe de circulation, connecteurs hydrauliques et raccords électriques - Distance 6 m	1 007
00101720	KLCL-8-P1	Kit tuyaux isolés, pompe de circulation, connecteurs hydrauliques et raccords électriques - Distance 8 m	1 081
00101721	KLCL-10-P2	Kit tuyaux isolés, pompe de circulation, connecteurs hydrauliques et raccords électriques - Distance 10 m	1 373
00101722	KLCL-12-P2	Kit tuyaux isolés, pompe de circulation, connecteurs hydrauliques et raccords électriques - Distance 12 m	1 388
00101723	KLCL-16-P2	Kit tuyaux isolés, pompe de circulation, connecteurs hydrauliques et raccords électriques - Distance 16 m	1 610

Options

N° Art.	Code	Description	Prix
			EUR
00101708	KLPWSECU-XJ	Kit limiteur de pression de humidificateur avec clapet de sécurité pour H2OX, MPCJ et EVX2	293,91
00100227	KLPR20	Kit rallonge pour limiteur de pression (20 m)	57,77
00101741	KPR-XJ	Kit pompe de relevage pour H2OX, MPCJ et EVX2	427,97
00101743	KGRFR-18-20L	Fluide antigel GreenFreeze -18° pour Chill' loop - Bidon 20l	276,72

Montage de l'unité

N° Art.	Code	Description	Prix
			EUR
00071708	KS2M	Kit support mural MPCG, GCH et groupe Chill'Loop	83,65

Personnalisation

N° Art.	Code	Description	Prix
			EUR
00101726	KLED-XJ	Kit rétro-éclairage LED pour H2OX, MPCJ et EVX2	221,34
00101727	KFXJ-OR	Façade personnalisée couleur or miroir	89,44
00101728	KFXJ-CEDRE	Façade personnalisée couleur bois cedre	122,26
00101729	KFXJ-ROUGE	Façade personnalisée couleur rouge lipstick	122,26
00101730	KFXJ-BLEU	Façade personnalisée couleur bleu intense	122,26
00101731	KFXJ-BRG	Façade personnalisée couleur vigne Bourgogne	122,26
00101732	KFXJ-SG	Façade personnalisée couleur smooth green	122,26
00101733	KFXJ-OP	Façade personnalisée couleur orange pop	122,26
00101734	KFXJ-CUIVRE	Façade personnalisée couleur cuivre brossé	132,82
00101735	KFXJ-ARGENT	Façade personnalisée couleur argent brossé	132,82
00101736	KFXJ-GLITTER	Façade personnalisée couleur noir pailleté	132,82
00101737	KFXJ-OV	Façade personnalisée couleur or vintage	122,26
00101738	KFXJ-GP	Façade personnalisée couleur gris polaire	122,26
00101739	KCXJ-NOIR	Carrosserie pour H2OX, MPCJ et EVX2 - noir nuit mat	258,30

FRIGRO HOT IN COOLING
Drieslaan 10 • 8560 Moorsele • Tel. +32 (0)56 41 95 93
info@frigro.be • www.frigro.be

V-18/2/2025

WineSupervisor

N° Art.	Code	Description	Prix
			EUR
00089808	KWSP-I	Kit WineSupervisor I - Gérez votre cave via la domotique (version modbus)	504,97
00100245	KWSP-III	Kit WineSupervisor III - Gérez votre cave via l'application mobile	593,31

Sélection rapide - Température de référence: 12°Cave / 35°C environnement

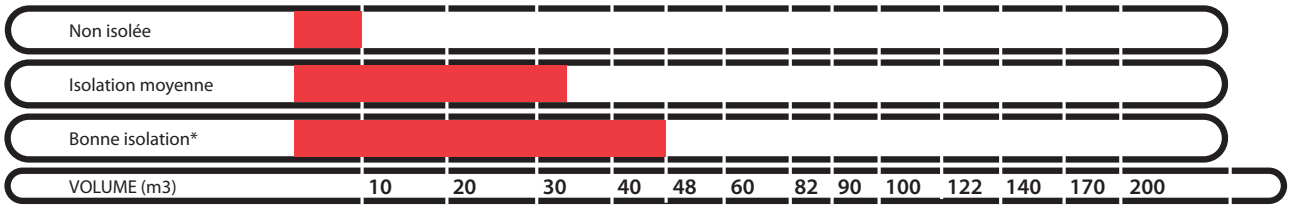

Isolation du plafond et parois entre 60 et 80 mm de polyuréthane

H2OX H2OA

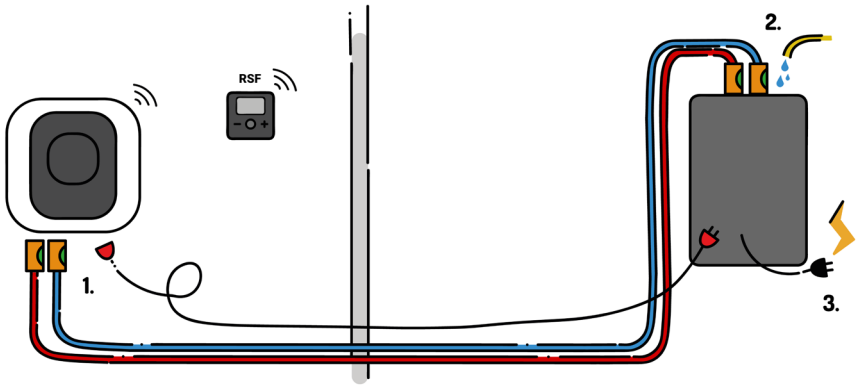

Dimensions évaporateur

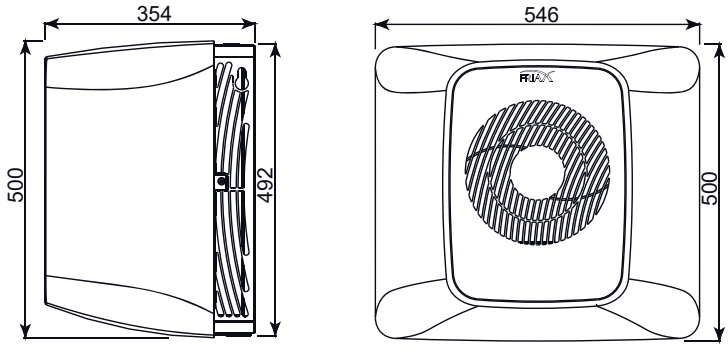

Dimensions unité de condensation

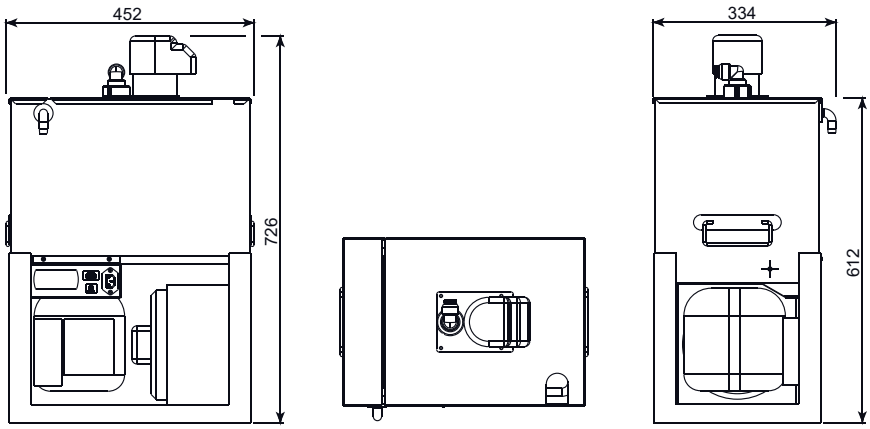

Drieslaan 10 • 8560 Moorsele • Tel. +32 (0)56 41 95 93
info@frigro.be • www.frigro.be

FRIAX INDUSTRIE

CHILL'LOOP - POUR ARMOIRES

H2OA

- Sur la base d'eau glacée entre l'unité intérieure et condenseur.
- Refroidisseur avec réfrigérant naturelle R290.
- Plug & play
- Télécommande sans fil - RSF.
- Jusqu'à 50 m³.
- Température cave: 12°C - Température de l'environnement: 32°C.

CHILL'LOOP H2OA - 230V - Froid + Humidificateur

N° Art.	Code	Type Réfrigérant	T_{cave} = 12°C T_{amb} = 35°C	Capacité eau	Débit d'air dans la cave	Prix
			kW - refroidir	L	m³/h	EUR
00101717	CL50 H2OA CS	R290	1,05	30	370	6 319

Kits de liaison

N° Art.	Code	Description	Prix
			EUR
00101718	KLCL-4-P1	Kit tuyaux isolés, pompe de circulation, connecteurs hydrauliques et raccords électriques - Distance 4 m	914
00101719	KLCL-6-P1	Kit tuyaux isolés, pompe de circulation, connecteurs hydrauliques et raccords électriques - Distance 6 m	1 007
00101720	KLCL-8-P1	Kit tuyaux isolés, pompe de circulation, connecteurs hydrauliques et raccords électriques - Distance 8 m	1 081
00101721	KLCL-10-P2	Kit tuyaux isolés, pompe de circulation, connecteurs hydrauliques et raccords électriques - Distance 10 m	1 373
00101722	KLCL-12-P2	Kit tuyaux isolés, pompe de circulation, connecteurs hydrauliques et raccords électriques - Distance 12 m	1 388
00101723	KLCL-16-P2	Kit tuyaux isolés, pompe de circulation, connecteurs hydrauliques et raccords électriques - Distance 16 m	1 610

Options

N° Art.	Code	Description	Prix
			EUR
00094236	KLPWSECU	Kit limiteur de pression de humidificateur avec clapet de sécurité H20A, MPCG, MPCA, EVPL, EVG, EVI et EVA2	264,40
00100227	KLPR20	Kit rallonge pour limiteur de pression (20 m)	57,77
00101742	KPR-EVAH2OA	Kit pompe de relevage pour EVA2 et H2OA2	427,97
00100115	KB2T-SPLIT	Kit pour régulation bi-zone pour MPCA, EVA2 et H2OA	971,59
00101743	KGRFR-18-20L	Fluide antigel GreenFreeze -18° pour Chill' loop - Bidon 20l	276,72

Montage de l'unité

N° Art.	Code	Description	Prix
			EUR
00071708	KS2M	Kit support mural MPCG, GCH et groupe Chill'Loop	83,65
00101709	KPM-EVA2	Kit montage mural pour évaporateurs EVA2	279,52

WineSupervisor

N° Art.	Code	Description	Prix
			EUR
00089808	KWSP-I	Kit WineSupervisor I - Gérez votre cave via la domotique (version modbus)	504,97
00100245	KWSP-III	Kit WineSupervisor III - Gérez votre cave via l'application mobile	593,31

FRIGRO HOT IN COOLING
Drieslaan 10 • 8560 Moorsele • Tel. +32 (0)56 41 95 93
info@frigro.be • www.frigro.be

V-18/2/2025

Sélection rapide pour armoire à vin - Température de référence: 12°Cave / 32°C environnement

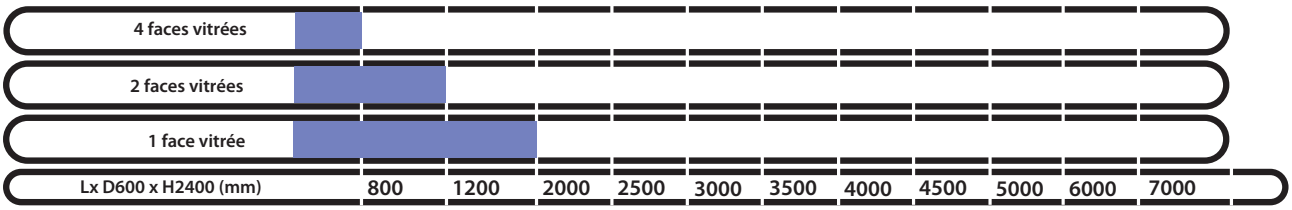

Isolation du plafond, sol et parois de 30 mm de PU + Panneaux en bois 20 mm.
Double vitrage anti-UV 4 x 12 x 4 - Menuiseries à rupture de pont thermique.

H2OA

Sélection rapide pour armoire à vin - Température de référence: 12°Cave / 32°C environnement

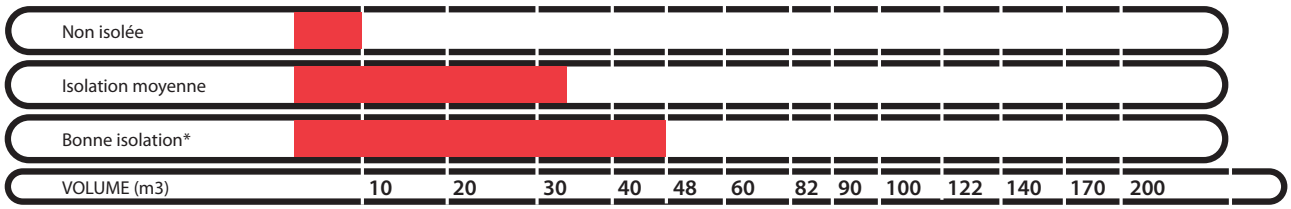

Isolation du plafond et parois entre 60 et 80 mm de polyuréthane

H2OX H2OA

Aussi pour des petit volumes

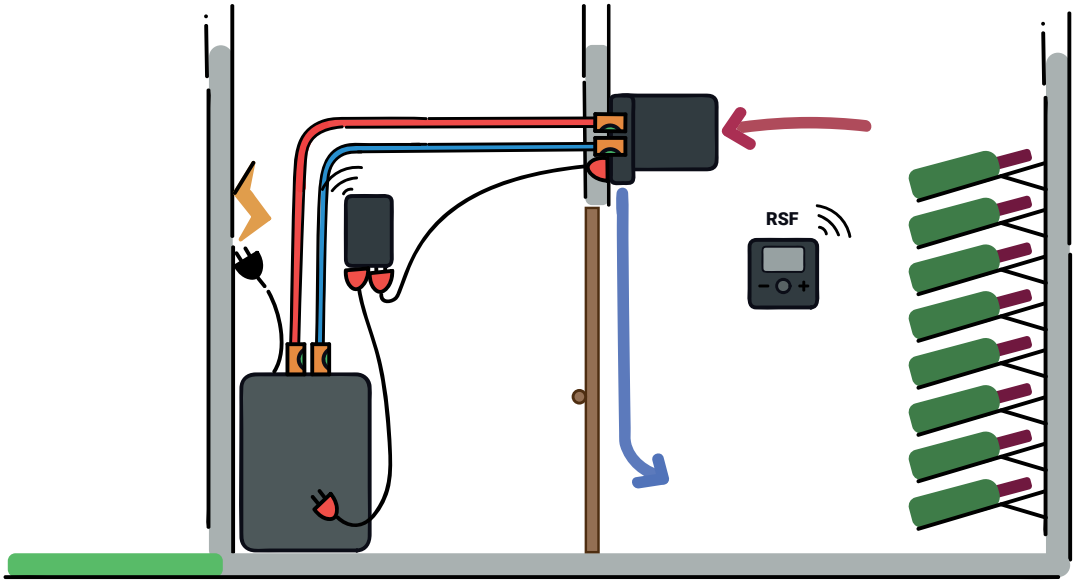

Drieslaan 10 • 8560 Moorsele • Tel. +32 (0)56 41 95 93
info@frigro.be • www.frigro.be

Dimensions - soufflage vers le haut

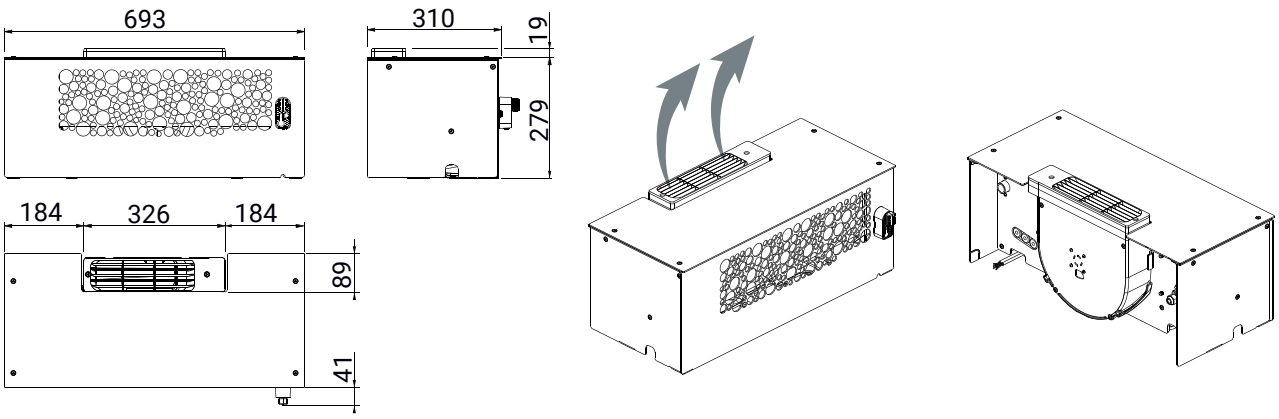

Dimensions - soufflage vers le bas

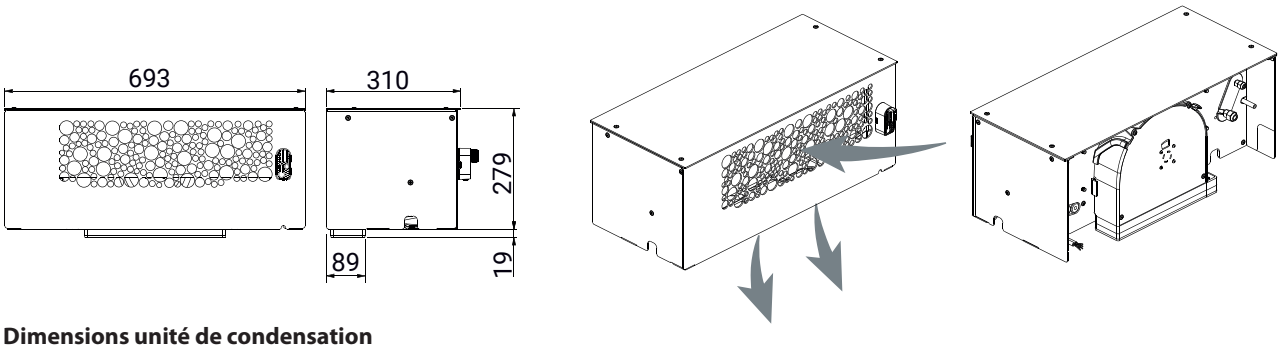

Dimensions unité de condensation

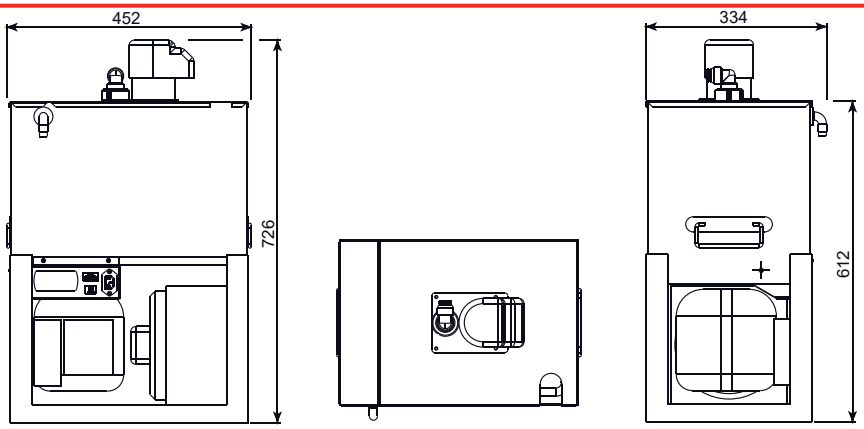

FRIGRO HOT IN COOLING
Drieslaan 10 • 8560 Moorsele • Tel. +32 (0)56 41 95 93
info@frigro.be • www.frigro.be

V-18/2/2025

SYSTÈME DE GESTION POUR VOTRE CAVE

WINESUPERVISOR

WineSupervisor I
- Gérez votre cave via Modbus.
- Possibilité pour brancher une système de gestion.

WineSupervisor III
- Gérez votre cave via une application mobile.
- Cartographie des caves connectées.
- Visualisation de l'état de fonctionnement.
- Affichage des paramètres.
- Historique des températures et de l'humidité.
- Table des alarmes.
- Envois d'alertes en temps réel.
- Réglage des consignes.

WineSupervisor

N° Art.	Code	Description	Prix
			EUR
00089808	KWSP-I	Kit WineSupervisor I - Gérez votre cave via la domotique (version modbus)	504,97
00100245	KWSP-III	Kit WineSupervisor III - Gérez votre cave via l'application mobile	593,31

Drieslaan 10 • 8560 Moorsele • Tel. +32 (0)56 41 95 93
info@frigro.be • www.frigro.be

Votre propre accès en ligne pour tous nos services

V-18/2/2025

Via myFrigro vous accédez plus facilement à nos services en ligne. L'accès public est limitée et nous vous conseillons de demander votre propre compte pour myFrigro.

Vos avantages

1. Toujours disponible.
2. Utilisez nos outils pour faire des calculs et des offres.
3. Gérez votre administration Frigro.
4. Vous serez récompensé avec des e-Points et épargnez pour des cadeaux.

Outils en ligne

- Webshop avec prix net et affichage de disponibilité
- Outils en ligne pour calculs et sélections
- Créez des offres personnalisées pour vos clients
- Consultez des fiches techniques, manuels et codes d'erreur

Votre administration Frigro en ligne

- Gérez votre compte
- Consultez vos factures et notes de crédit de Frigro
- Échangez vos e-Points pour des cadeaux
- Consultez votre historique des commandes en ligne

Demandez encore aujourd'hui votre propre login via: www.frigro.be

FRIGRO HOT IN COOLING
Drieslaan 10 • 8560 Moorsele • Tel. +32 (0)56 41 95 93
info@frigro.be • www.frigro.be